VERON ENGINEERING

Многоступенчатый вертикальный насос

WWW.VERONPS.COM

VERON ENGINEERING

CDL/CDL(F)

CDL/CDLF – это вертикальный многоступенчатый центробежный насос, несамовсасывающий, приводимый в действие стандартным электродвигателем. Выходной вал двигателя напрямую соединяется с валом насоса через муфту. Высокопрочный цилиндр и компоненты проточной части закреплены между головкой насоса и впускным и выпускным патрубками с помощью анкерных болтов. Впускной и выпускной патрубки расположены в нижней части насоса в одной плоскости. Насосы этого типа могут быть оснащены интеллектуальной защитой, которая эффективно предотвращает сухой ход, смещение фаз и перегрузку.

МОТОР

Полностью закрытый двухполюсный стандартный двигатель с воздушным дутьем
Класс защиты: IP55
Класс изоляции: F
Стандартное напряжение:
50 Гц: 1 x 220-230/240 В
3x200-220/346-380В
3 x 220-240/380-415 В
3 x 380-415 В

ПРИЛОЖЕНИЕ

Насосы типа CDL/CDLF относятся к многофункциональным изделиям. Они могут использоваться для перекачки различных сред, от водопроводной воды до промышленных жидкостей, при различных температурах, расходах и давлениях. Насосы типа CDL предназначены для перекачки неагрессивных жидкостей, а насосы типа CDLF — для слабоагрессивных жидкостей.
Водоснабжение: Фильтрация и транспортировка воды на водопроводных станциях, повышение давления в магистральном трубопроводе, повышение давления в высотных зданиях.
Промышленное повышение давления: система технологической воды, система очистки, система мойки под высоким давлением, система пожаротушения.
Транспортировка промышленных жидкостей: системы охлаждения и кондиционирования воздуха, водоснабжение котлов и конденсационные системы, машиностроительное применение, кислоты и щелочи.
Водоподготовка: система ультрафильтрации, система обратного осмоса, система дистилляции, сепаратор, бассейн.
Орошение: Орошение сельскохозяйственных угодий, дождевание, капельное орошение.

УСЛОВИЯ ЭКСПЛУАТАЦИИ

Текучая, чистая, негорючая и невзрывоопасная жидкость, не содержащая твердых гранул и волокон.
Температура жидкости:
Нормальный температурный тип: -15°C~+70°C,
Тип горячей воды: -15°C~+120°C
Температура окружающей среды: до +40°C
Высота: до 1000 м

VERON ENGINEERING

CDL/CDLF1,2,3,4,8,10,12,15, and 20

CDL F 8 – 2 / 1

- 1 — Количество крыльчатки
- 2 — Этап
- 8 — Номинальный расход (м³/ч)
- F — (Обычный тип опущен) Компоненты проточного канала изготовлены из нержавеющей стали 304 или 316L.
- CDL — Легкий вертикальный многоступенчатый центробежный насос

CDL/CDLF32,42,65,85,120 and 150

CDL F 32 – 30 – 2

- 2 — Количество малых рабочих колес
- 30 — Этап x 10
- 32 — Номинальный расход (м³/ч)
- F — (Общий тип опущен) Компоненты проточного канала из нержавеющей стали 304 или 316L
- CDL — Легкий вертикальный многоступенчатый центробежный насос

CDL/CDLF200

CDL F 200 – 30 – 2A – B

- B — Одна маленькая крыльчатка B
- 2A — Два небольших импеллера A
- 30 — Этапх10
- 200 — Номинальный расход (м³/ч)
- F — (Обычный тип опущен) Компоненты проточного канала изготовлены из нержавеющей стали 304 или 316L
- CDL — Легкий вертикальный многоступенчатый центробежный насос

Максимальное рабочее давление

Модель	Макс. давление (бар)
CDL1,2,3,4Фланец	25
CDL(F)1,2,3,4Поверх фланца	16
CDLF1,2,3,4 Фланец, режущая кромка, трубная резьба	25
Фланец CDL8,10,12,15,20	25
CDL(F)8 над фланцем	16
CDLF8,10,12,15,20 Фланец, режущая кромка, трубная резьба	25
CDL32	
32-10-1 ~ 32-80 32-90-2 ~ 32-160	16(30) 30
CDLF32	30
CDL42	
42-10-1~42-60-2 42-60~42-90 42-100-2~42-130-2	16(30) 25(30) 30
CDLF42	
42-10-1~42-90 42-100-2~42-130-2	25(30) 30
CDL65	
65-10-1~65-50-2 65-50-1~65-80-1	16(25) 25
CDL85	
85-10-1~85-40-2 85-40~85-60	16(25) 25
CDLF65,85	25
CDL,CDLF120,150,200	20

Насосы с давлением внутри скобок необходимо указывать особо.

Макс. температура окружающей среды

При работе насоса при температуре окружающей среды выше 40°C или на высоте более 1000 м над уровнем моря, из-за низкой плотности воздуха и недостаточного охлаждения, выходная мощность двигателя P2 может несколько снизиться. Если насос работает в указанных условиях, его следует оснастить двигателем большей мощности.

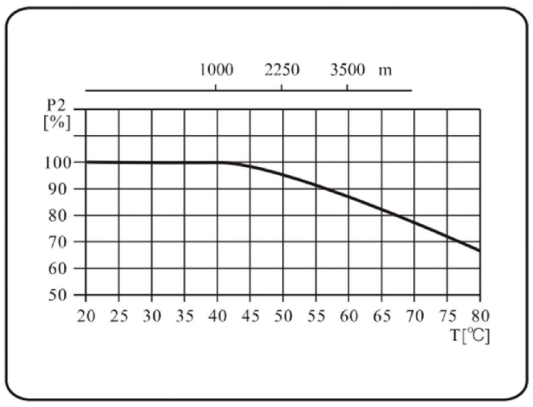

VERON ENGINEERING

Иллюстрация кривой

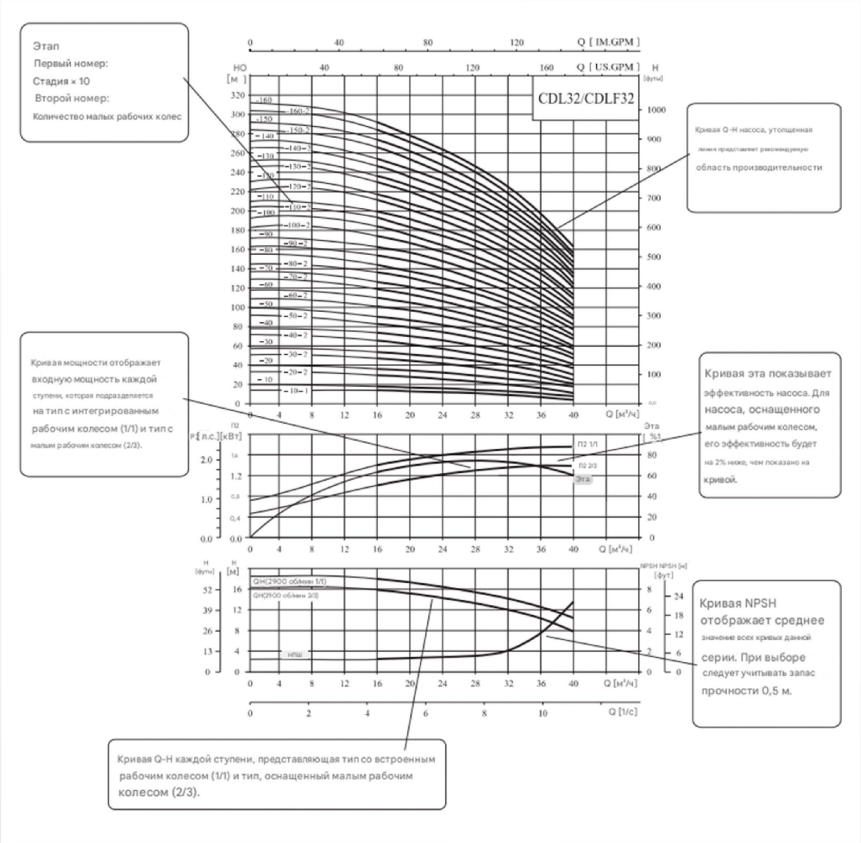

Кривая производительности

Для выполнения подходят следующие условия:

1. Все кривые основаны на измеренных значениях 50 Гц: постоянная скорость двигателя 2900 об/мин или 2950 об/мин.
2. Допуск кривизны в соответствии с ISO9906:2012 Grade 3B.
3. Измерение проводится с использованием воды без воздуха при температуре 20°C, кинематическая вязкость 1мм²/сек.
4. Работа насоса должна соответствовать области производительности, указанной утолщенной кривой, чтобы предотвратить перегрев из-за слишком малого расхода или перегрузку двигателя из-за слишком большого расхода.

Минимальное давление на входе NPSH

Если давление в насосе ниже давления пара, используемого для перекачивания жидкости, возникает кавитация. Для предотвращения кавитации необходимо обеспечить минимальное давление на входе насоса. Максимальный ход всасывания можно рассчитать по следующей формуле:

H=Pbx 10,2-NPSH-Hf-Hv-Hs

Pb-атмосферное давление [бар]

(можно установить как 1 бар)

В закрытой системе Pb означает давление в системе [бар].

NPSH-чистый положительный напор всасывания [м]

(Его можно считать с точки зрения возможного макс. расход показан на кривой NPSH)

Потери в трубопроводе Hf на входе [м]

Hv-Давление пара [м]

Hs-Запас прочности = Минимальный напор 0,5 м

Если расчетный результат H положительный, насос может работать с максимальным ходом всасывания H.

Если расчетный результат H отрицательный, необходим напор не менее входного давления.

VERON ENGINEERING

Параллельная работа

Параллельное подключение нескольких насосов даст гораздо больше преимуществ, чем работа одного большого насоса.
Применимо к различным рабочим состояниям, необходимым в системе переменного расхода.
Увеличение возможности подачи воды при выходе насоса из строя, поскольку в случае выхода насоса из строя перекрывается только часть потока воды в системе.

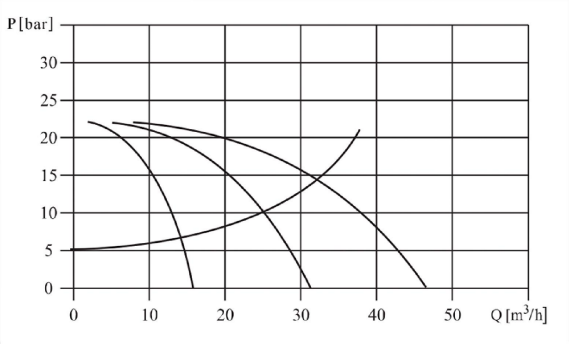

При необходимости можно подключить два или более насосов для параллельной работы.

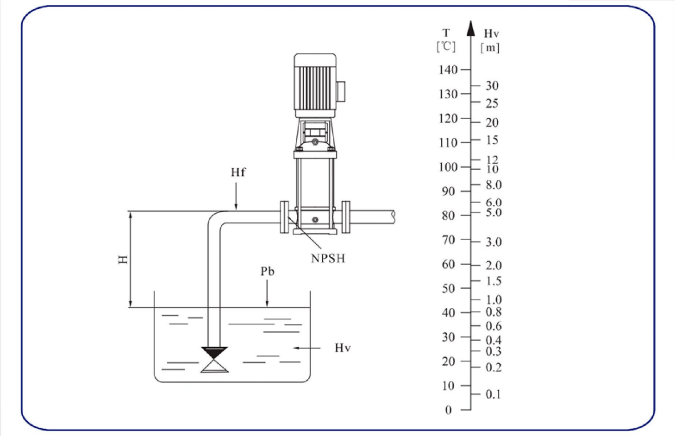

Проверьте и убедитесь, что насос не находится в состоянии кавитации.

Чертеж сечения CDL/CDLF1,2,3,4

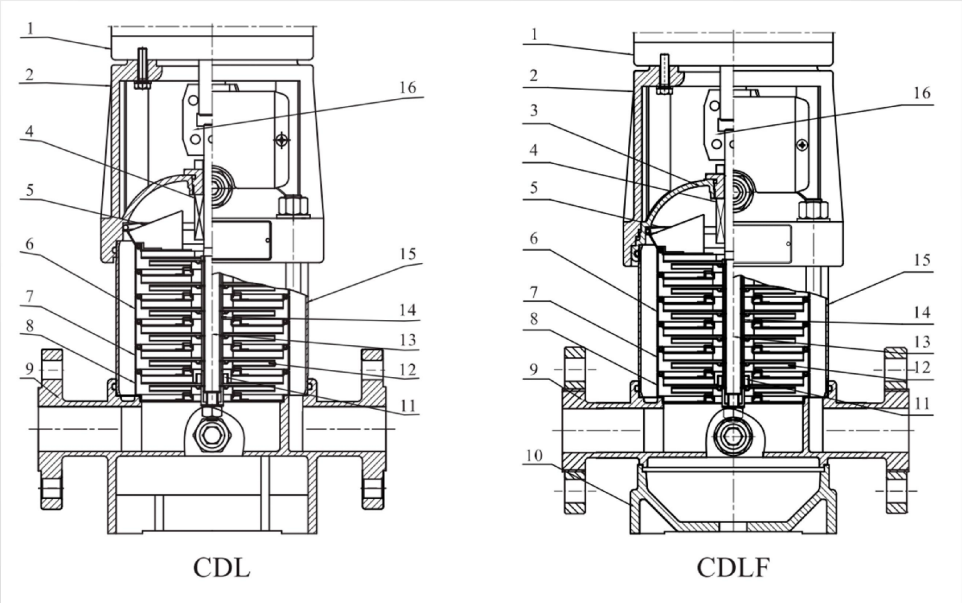

VERON ENGINEERING

Материал CDL/CDLF8,10,12,15,20

NO	Имя	Материал	AISI/ASTM
1	Двигатель		
2	Головка насоса	Чугун	ASTM25B
4	Механическое уплотнение		
5	Верхний диффузор	Нержавеющая сталь	AISI304
6	Рассеиватель	Нержавеющая сталь	AISI304
7	Опорный диффузор	Нержавеющая сталь	AISI304
8	Индуктор	Нержавеющая сталь	AISI304
11	Несущий	Карбид вольфрама	
12	Крыльчатка	Нержавеющая сталь	AISI304
13	Вал	Нержавеющая сталь	AISI304 AISI316L

NO	Имя	Материал	AISI/ASTM
14	Втулка рабочего колеса	Нержавеющая сталь	AISI304
15	Цилиндр	Нержавеющая сталь	AISI304
16	Связь	Углеродистая сталь	
	CDLF		
3	Основание уплотнения	Нержавеющая сталь	AISI304
9	Входная и выходная камеры	Нержавеющая сталь	AISI304
10	Опорная плита	Чугун	ASTM25B
	CDL		
9	Входная и выходная камеры	Чугун	ASTM25B

Чертеж сечения CDL/CDLF32,42,65,85

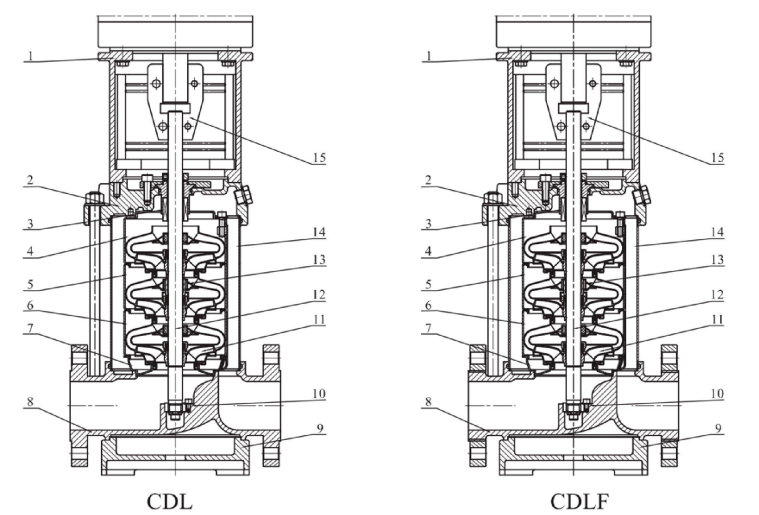

Материал CDL/CDLF32,42,65,85

NO	Имя	Материал	AISI/ASTM
1	Скобка	Чугун	ASTM25B
3	Механическое уплотнение		
4	Верхний диффузор	Нержавеющая сталь	AISI304
5	Опорный диффузор	Нержавеющая сталь	AISI304
6	Рассеиватель	Нержавеющая сталь	AISI304
7	Индуктор	Нержавеющая сталь	AISI304
9	Опорная плита	Чугун	ASTM25B
10	Нижний подшипник	Карбид вольфрама	
11	Крыльчатка	Нержавеющая сталь	AISI304

NO	Имя	Материал	AISI/ASTM
12	Вал	Нержавеющая сталь	AISI316L AISI304 AISI431
13	Промежуточный подшипник	Карбид вольфрама	
14	Цилиндр	Нержавеющая сталь	AISI304
15	Связь	Углеродистая сталь	
	Резиновые детали	NBR	
	CDL		
2	Головка насоса	Чугун	ASTM25B
8	Входная и выходная камеры	Чугун	ASTM25B
	CDLF		
2	Головка насоса	Нержавеющая сталь	AISI304
8	Входная и выходная камеры	Нержавеющая сталь	AISI304

VERON ENGINEERING

Чертеж сечения CDL/CDLF120,150,200

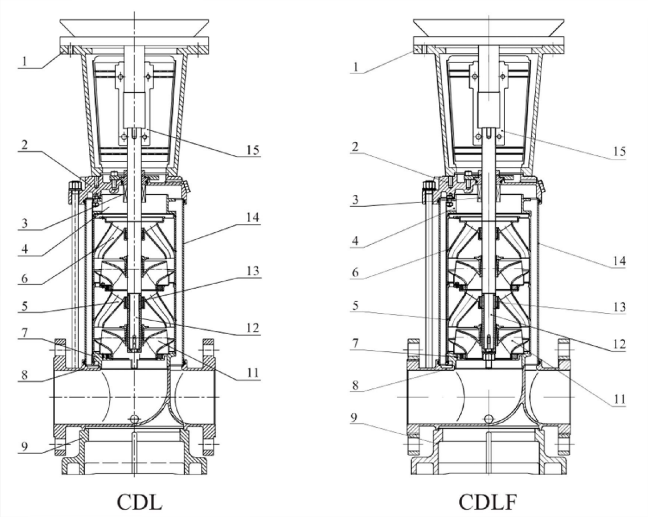

Материал CDL/CDLF120,150,200

NO	Имя	Материал	AISI/ASTM1
1	Скобка	Чугун	ASTM25B
3	Механическое уплотнение		
4	Разряд	Нержавеющая сталь	AISI304
5	Опорный диффузор	Нержавеющая сталь	AISI304
6	Рассеиватель	Нержавеющая сталь	AISI304
7	Индуктор	Нержавеющая сталь	AISI304
9	Опорная плита	Чугун	astm 80-55-06
11	Крыльчатка	Нержавеющая сталь	AISI304
12	Вал	Нержавеющая сталь	AISI304

NO	Имя	Материал	AISI/ASTM
13	Несущий	Карбид вольфрама	
14	Цилиндр	Нержавеющая сталь	AISI304
15	Связь	Углеродистая сталь	
	Резиновые детали	NBR	
CDL			
2	Головка насоса	Чугун	ASTM 80-55-06
8	Входная и выходная камеры	Чугун	ASTM 80-55-06
CDLF			
2	Головка насоса	Нержавеющая сталь	AISI304
8	Входная и выходная камеры	Нержавеющая сталь	AISI304

Кривая производительности

Приложение А к стандарту ISO9906 2900 об/мин

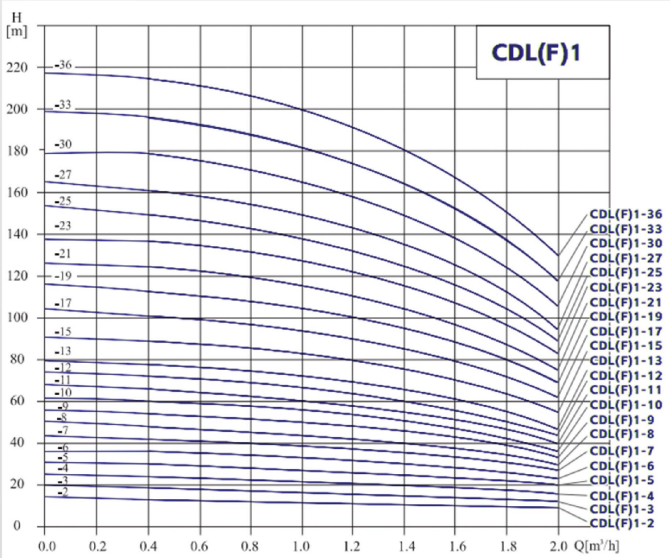

VERON ENGINEERING

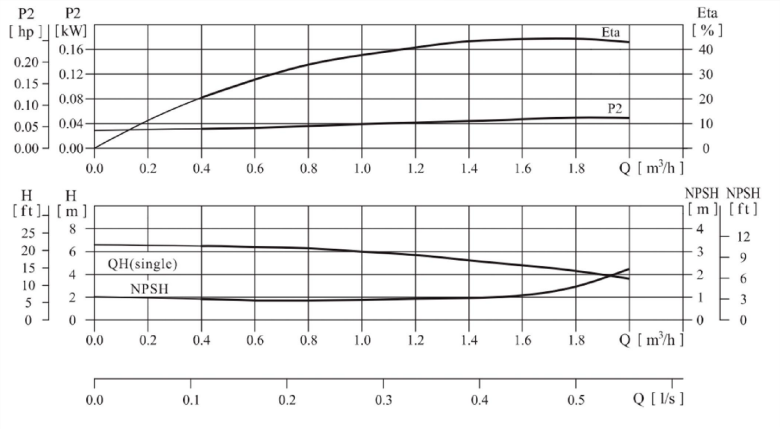

Таблица производительности

Модель	Применяемый двигатель (кВт)	(л.с.)	Скорость вращения (об/мин)	Q(м³/ч)	0.4	0.6	0.8	1.0	1.2	1.4	1.6	1.8	2.0
CDL(F)1-2	0.37	0.5			13	12.5	12	11.5	11	10.5	10	9.5	9
CDL(F)1-3	0.37	0.5			19	18	17.5	17	16.5	16	15	14	12
CDL(F)1-4	0.37	0.5			24	23.5	23	22.5	21.5	21	19	18	16
CDL(F)1-5	0.37	0.5			30	29.6	29	28	27	26	24	22	20
CDL(F)1-6	0.37	0.5			36	35.5	35	33.5	33	31	28	26	23
CDL(F)1-7	0.37	0.5			42	41	40.5	39	38	36	33	30	27
CDL(F)1-8	0.55	0.75			48	47	46	45	43	41	38	34	30
CDL(F)1-9	0.55	0.75			54	53	52	51	49	46	43	39	33
CDL(F)1-10	0.55	0.75			60	59	58	57	54	51	48	43	36
CDL(F)1-11	0.55	0.75			66	65	63	61	59	56	52	47	40
CDL(F)1-12	0.75	1	2900	H(м)	72	71	69	67	64	61	57	51	44
CDL(F)1-13	0.75	1			78	77	75	73	69	66	62	55	47
CDL(F)1-15	0.75	1			89	88	86	84	79	76	71	63	55
CDL(F)1-17	1.1	1.5			101	99	97	95	89	86	80	71	62
CDL(F)1-19	1.1	1.5			113	110	108	106	99	96	89	79	69
CDL(F)1-21	1.1	1.5			124	122	120	117	110	106	98	87	75
CDL(F)1-23	1.1	1.5			137	133	131	128	121	116	107	96	82
CDL(F)1-25	1.5	2			149	145	143	139	131	126	116	104	89
CDL(F)1-27	1.5	2			161	157	155	150	141	136	125	112	95
CDL(F)1-30	1.5	2			178	175	171	166	157	150	139	124	106
CDL(F)1-33	2.2	3			196	192	188	183	173	165	154	137	118
CDL(F)1-36	2.2	3			214	210	205	200	190	181	169	151	130

VERON ENGINEERING

Эскиз установки

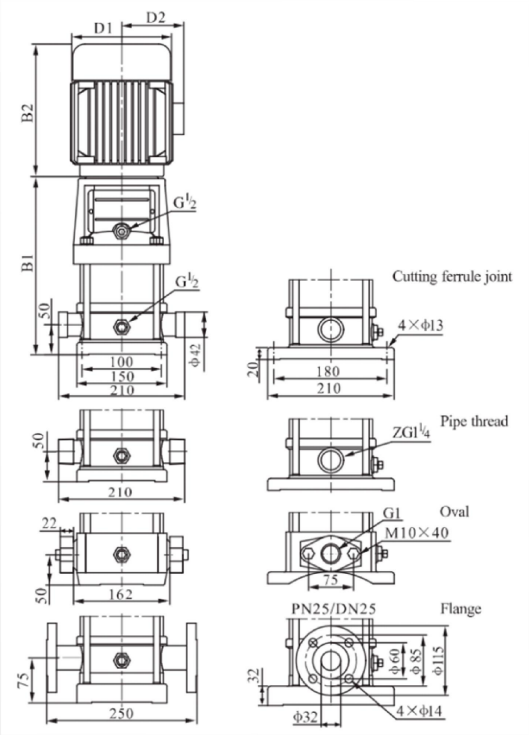

Подсоединение трубопровода CDL1-25 ~ 1-36 не имеет овального фланцевого соединения. Габаритные размеры однофазного двигателя и взрывозащищенного двигателя немного отличаются. Пожалуйста, свяжитесь с нами для уточнения деталей.

Размер и вес

Модель	Размеры (мм)					Масса (кг)
	B1	B2	B1+B2	D1	D2	
CDL1-2	258	225	483	148	117	20
CDL1-3	276	225	501	148	117	20
CDL1-4	294	225	519	148	117	21
CDL1-5	312	225	537	148	117	21
CDL1-6	330	225	555	148	117	22
CDL1-7	348	225	573	148	117	23
CDL1-8	366	225	591	148	117	24
CDL1-9	384	225	609	148	117	25
CDL1-10	402	225	627	148	117	26
CDL1-11	420	225	645	148	117	26
CDL1-12	448	245	693	170	142	29
CDL1-13	466	245	711	170	142	30
CDL1-15	502	245	747	170	142	31
CDL1-17	538	245	783	170	142	33
CDL1-19	574	245	819	170	142	34
CDL1-21	610	245	855	170	142	35
CDL1-23	646	245	891	170	142	36
CDL1-25	692	290	982	190	155	42
CDL1-27	728	290	1018	190	155	43
CDL1-30	782	290	1072	190	155	45
CDL1-33	836	290	1126	190	155	49
CDL1-36	890	290	1180	190	155	51

Кривая производительности

Приложение А к стандарту ISO9906 2900 об/мин

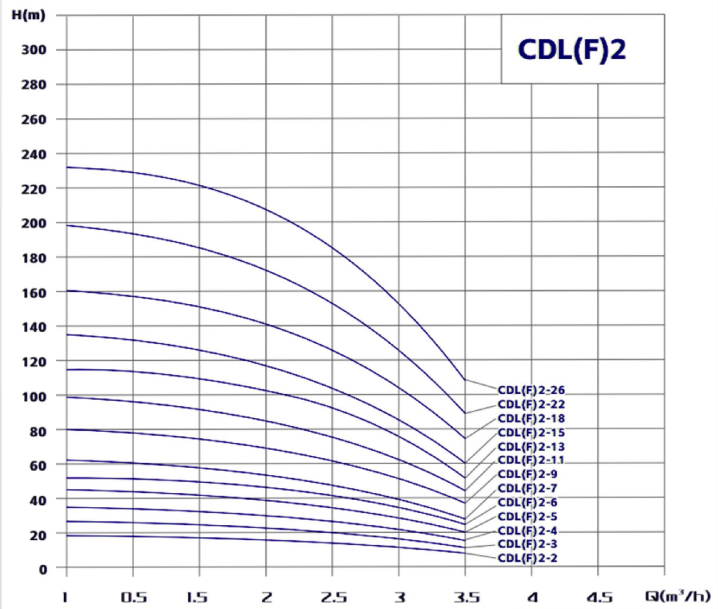

VERON ENGINEERING

Кривая производительности Приложение А к стандарту ISO9906 2900 об/мин

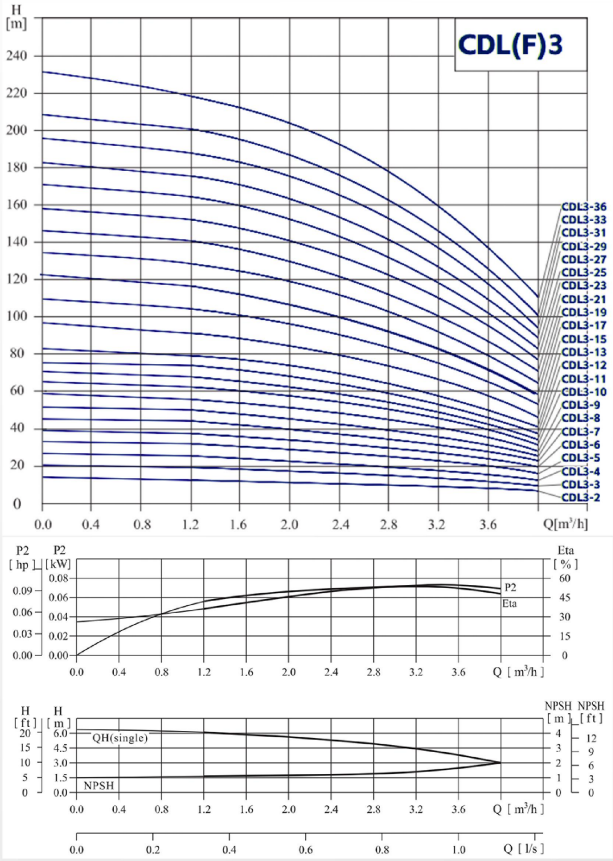

Таблица производительности

Модель	Гірськимаючий електродвигун		Скорость вращения (об/мин)	Qin(л/ч)	1.2	1.6	2.0	2.4	2.8	3.0	3.2	3.6	4.0
	(кВт)	(hp)											
CDL3-2	0.37	0.5			12.5	11.5	11	10.5	10	9	8	7	6
CDL9-3	0.37	0.5			19	18.5	17.5	16.5	15	14	13	11	9
CDL3-4	0.37	0.5			25	24	23	21.5	20	19	18	15	12
CDL3-5	0.37	0.5			31	30	29	27	25	22	22	19	16
CDL3-6	0.55	0.75			36	35	34	32	30	28	27	23	19
CDL9-7	0.55	0.75			43	41	39	37	24	22	31	27	22
CDL9-8	0.75	1			49	47	45	43	39	37	35	31	25
CDL9-9	0.75	1			55	52	51	48	45	42	40	35	28
CDL9-10	0.75	1			61	59	57	54	50	47	45	39	31
CDL9-11	1.1	1.5			67	64	61	58	54	51	49	42	34
CDL9-12	1.1	1.5			79	70	67	63	58	55	52	45	37
CDL9-13	1.1	1.5			78	76	79	69	64	60	57	49	40
CDL9-15	1.1	1.5	2900	Hin)	90	88	84	79	73	69	66	57	46
CDL9-17	1.5	2			103	100	96	90	83	79	75	64	52
CDL9-19	1.5	2			115	112	107	100	92	88	89	72	58
CDL9-21	2.2	3			128	124	119	112	102	98	91	79	64
CDL9-23	2.2	3			140	135	130	122	112	107	100	86	70
CDL9-25	2.2	3			151	147	141	131	122	116	109	94	76
CDL3-27	2.2	3			164	159	152	143	132	124	117	101	82
CDL3-29	2.2	3			175	170	168	153	142	133	126	109	88
CDL3-21	2.0	4			187	182	175	165	152	142	135	116	94
CDL3-28	2.0	4			199	194	187	176	163	151	145	125	100
CDL3-26	2.0	4			218	212	204	192	178	168	159	137	109

Эскиз установки

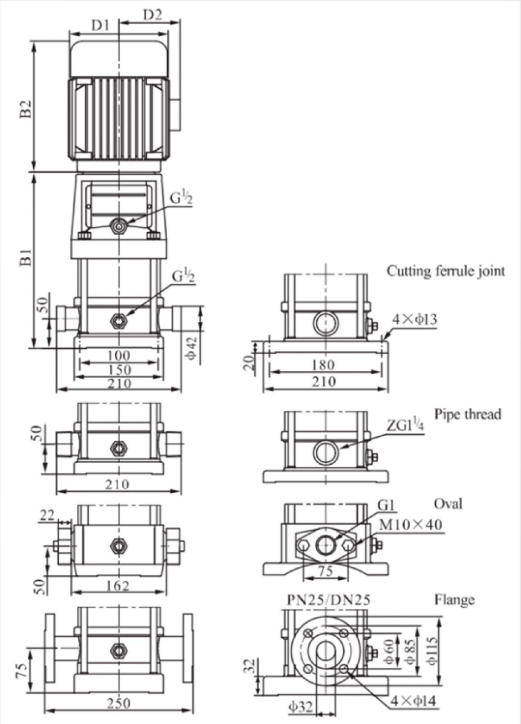

Размеры и вес

Модель	Габариты (мм)					Масса (кг)
	B1	B2	B1+B2	D1	D2	
CDL3-2	258	225	483	148	117	20
CDL3-3	276	225	501	148	117	20
CDL3-4	294	225	519	148	117	21
CDL3-5	312	225	537	148	117	21
CDL3-6	330	225	555	148	117	23
CDL3-7	348	225	573	148	117	24
CDL3-8	376	245	621	170	142	27
CDL3-9	394	245	639	170	142	28
CDL3-10	412	245	657	170	142	28
CDL3-11	430	245	675	170	142	29
CDL3-12	448	245	693	170	142	30
CDL3-13	466	245	711	170	142	31
CDL3-15	502	245	747	170	142	32
CDL3-17	548	290	838	190	155	38
CDL3-19	584	290	874	190	155	39
CDL3-21	620	290	910	190	155	42
CDL3-23	656	290	946	190	155	43
CDL3-25	692	290	982	190	155	44
CDL3-27	728	290	1018	190	155	45
CDL3-29	764	290	1054	190	155	46
CDL3-31	810	345	1155	197	165	54
CDL3-33	846	345	1191	197	165	55
CDL3-36	900	345	1245	197	165	57

VERON ENGINEERING

Кривая производительности Приложение А к стандарту ISO9906 2900 об/мин

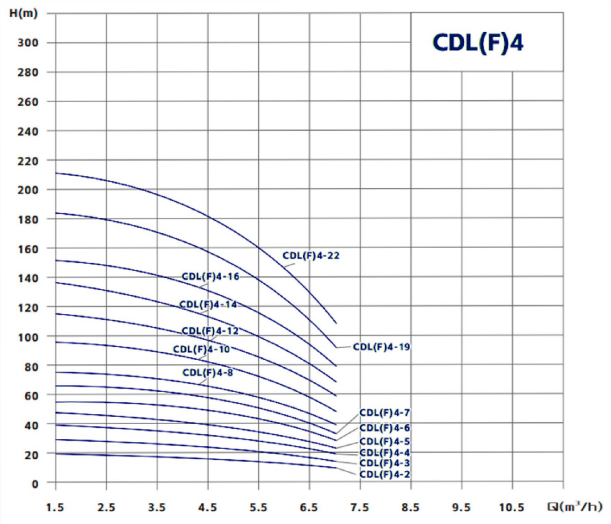

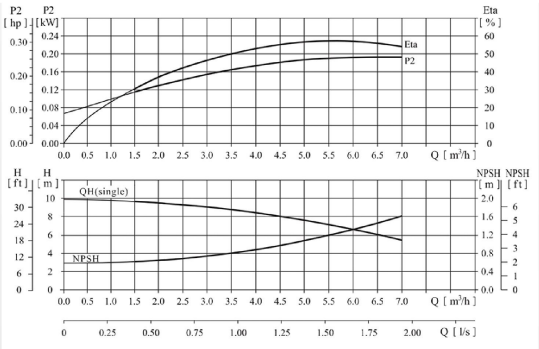

Таблица производительности

Модель	Применяемый двигатель (кВт)	Применяемый двигатель (л.с.)	Скорость вращения (об/мин)	Q(м³/ч)	1.5	2.0	3.0	4.0	5.0	6.0	7.0
CDL(F)4-2	0.37	0.5			19	18	17	15	13	10	8
CDL(F)4-3	0.55	0.75			28	27	26	24	20	18	13
CDL(F)4-4	0.75	1			38	36	34	32	27	24	19
CDL(F)4-5	1.1	1.5			47	45	43	40	34	31	23
CDL(F)4-6	1.1	1.5			56	54	52	48	41	37	28
CDL(F)4-7	1.5	2			66	63	61	56	48	43	33
CDL(F)4-8	1.5	2	2900	H(м)	74	72	70	64	55	50	38
CDL(F)4-10	2.2	3			96	90	87	81	71	62	48
CDL(F)4-12	2.2	3			114	108	104	95	85	75	58
CDL(F)4-14	3.0	4			136	126	122	112	101	89	68
CDL(F)4-16	3.0	4			152	144	140	129	115	101	78
CDL(F)4-19	4.0	5.5			183	171	168	153	137	122	93
CDL(F)4-22	4.0	5.5			211	200	192	178	160	138	108

Эскиз установки

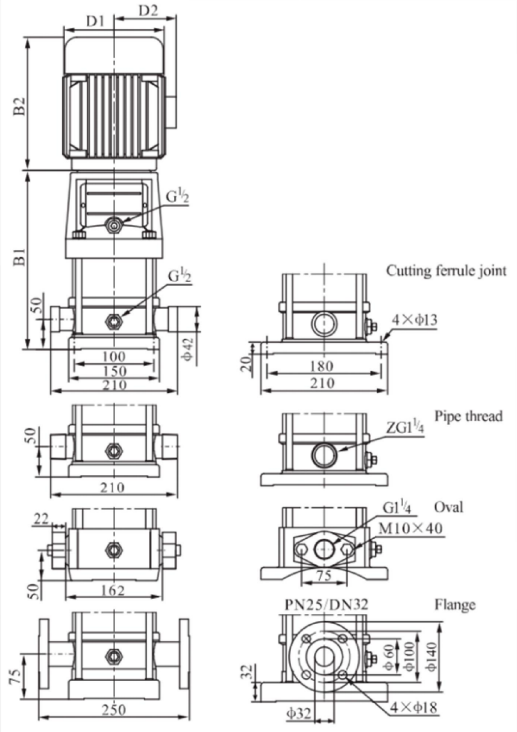

Размеры и вес

Модель	Размеры (мм) B1	B2	B1+B2	D1	D2	Масса (кг)
CDL4-2	276	225	501	148	117	21
CDL4-3	303	225	528	148	117	22
CDL4-4	340	245	585	170	142	25
CDL4-5	367	245	612	170	142	27
CDL4-6	394	245	639	170	142	27
CDL4-7	431	290	721	190	155	33
CDL4-8	458	290	748	190	155	33
CDL4-10	512	290	802	190	155	37
CDL4-12	566	290	856	190	155	38
CDL4-14	630	345	975	197	165	46
CDL4-16	684	345	1029	197	165	48
CDL4-19	765	355	1120	230	188	57
CDL4-22	846	355	1201	230	188	59

CDL4-19~4-22 соединение трубопровода без овального фланцевого соединения.
Габаритные размеры однофазных и взрывозащищенных двигателей немного отличаются.

VERON ENGINEERING

Кривая производительности Приложение А к стандарту ISO9906 2900 об/мин

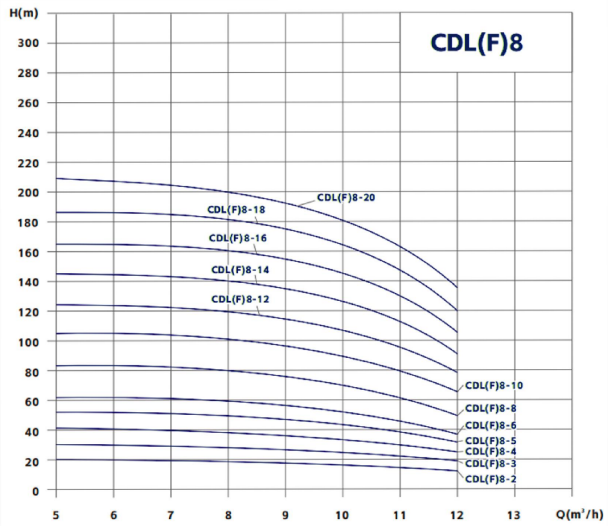

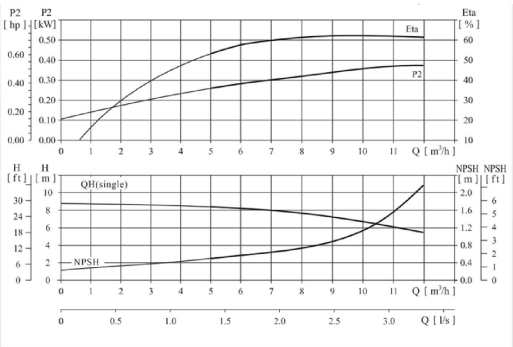

Таблица производительности

Модель	Применяемый двигатель (кВт)	(л.с.)	Скорость вращения (об/мин)	Q(м³/ч)	5	6	7	8	9	10	11	12
CDL(F)8-2	0.75	1	2900	H(м)	20	19.5	19	18	17	16	14	13
CDL(F)8-3	1.1	1.5			30	29.5	28.5	27	25	24	21	19
CDL(F)8-4	1.5	2			41	39.5	38	36	34	32	28	26
CDL(F)8-5	2.2	3			52	50	48	45	42	40	36	32
CDL(F)8-6	2.2	3			62	60	57	54	51	48	43	37
CDL(F)8-8	3.0	4			83	80	77	73	69	65	58	52
CDL(F)8-10	4.0	5.5			104	100	97	92	87	81	73	65
CDL(F)8-12	4.0	5.5			124	120	116	111	104	92	87	78
CDL(F)8-14	5.5	7.5			145	141	136	130	122	113	102	92
CDL(F)8-16	5.5	7.5			166	161	156	148	139	130	118	106
CDL(F)8-18	7.5	10			187	182	175	167	157	146	134	120
CDL(F)8-20	7.5	10			208	202	195	186	175	163	150	135

Эскиз установки

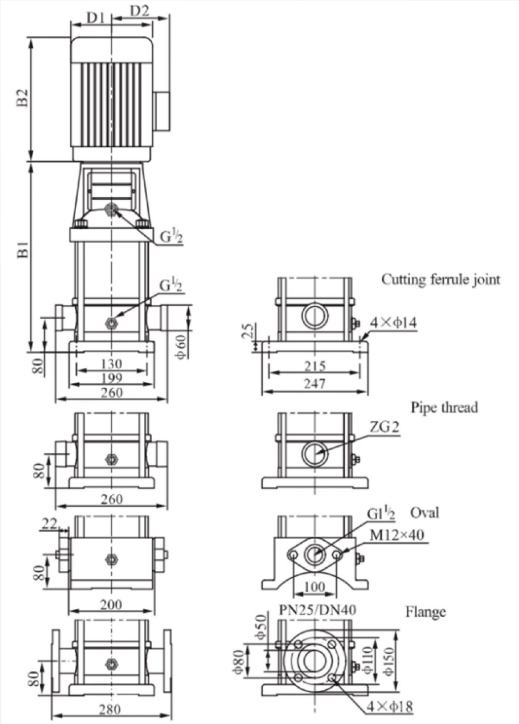

Размеры и вес

Модель	Размеры (мм) B1	B2	B1+B2	D1	D2	Масса (кг)
CDL8-2/1	347	245	592	170	142	32
CDL8-2	347	245	592	170	142	32
CDL8-3	377	245	622	170	142	34
CDL8-4	417	290	707	190	155	40
CDL8-5	447	290	737	190	155	44
CDL8-6	477	290	767	190	155	45
CDL8-8	547	345	892	197	165	53
CDL8-10	607	355	962	230	188	64
CDL8-12	667	355	1022	230	188	66
CDL8-14	747	390	1137	260	208	81
CDL8-16	807	390	1197	260	208	84
CDL8-18	867	390	1257	260	208	93
CDL8-20	927	390	1317	260	208	94

CDL8-14~8-20 Подключение трубопровода без овального фланцевого соединения.
Габаритные размеры для однофазных и взрывозащищенных двигателей немного отличаются. Для получения подробной информации свяжитесь с нами.

VERON ENGINEERING

Кривая производительности Приложение А к стандарту ISO9906 2900 об/мин

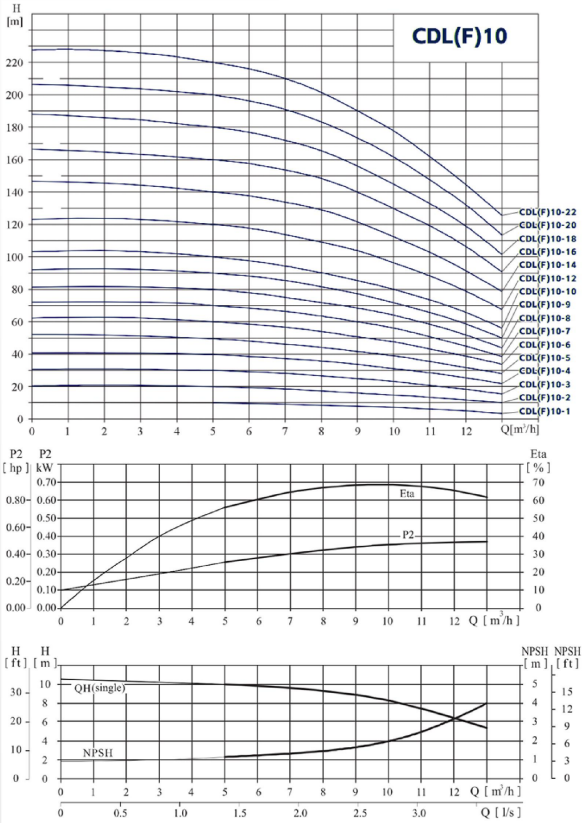

Таблица производительности

Модель	Применяемый двигатель (кВт)	(л.с.)	Скорость вращения (об/мин)	Q(м³/ч)	5	6	7	8	9	10	11	12	13
CDL(F)10-1	0.75	1			9.7	9.3	8.9	8.3	77	7	6	5	4
CDL(F)10-2	0.75	1			19.5	19	18	17	16	15	13.5	11.5	10
CDL(F)10-3	1.1	1.5			29.5	29	28	27	25	23	21	18	16
CDL(F)10-4	1.5	2			39.5	38.5	37.5	36	34	31	28	25	22
CDL(F)10-5	2.2	3			49.5	48.5	47	44	42	39	35	32	28
CDL(F)10-6	2.2	3			60	58	56	54	51	48	43	39	34
CDL(F)10-7	3	4			70	68	66	63	60	56	51	45	39
CDL(F)10-8	3	4			80	78	75	73	69	64	58	52	44
CDL(F)10-9	3	4			90	87	85	81	77	72	66	58	50
CDL(F)10-10	4	5.5	2900	H(м)	100	97	95	90	85	80	74	66	56
CDL(F)10-12	4	5.5			120	117	114	109	104	96	89	79	68
CDL(F)10-14	5.5	7.5			140	137	134	129	122	113	103	92	79
CDL(F)10-16	5.5	7.5			160	158	153	148	140	129	119	106	91
CDL(F)10-18	7.5	10			180	177	172	166	156	145	133	119	102
CDL(F)10-20	7.5	10			200	196	191	184	173	162	147	132	114
CDL(F)10-22	7.5	10			220	216	210	202	190	178	162	145	126

Эскиз установки

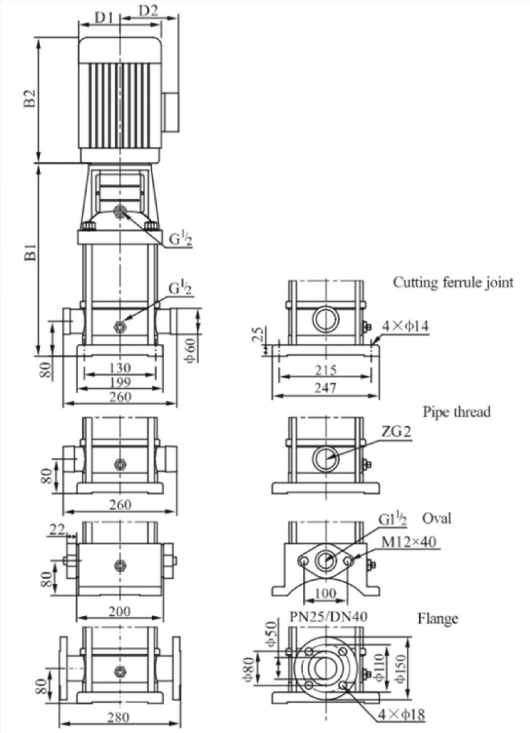

Размеры и вес

Модель	Применяемый двигатель (кВт)	(л.с.)	Скорость вращения (об/мин)	Q(м³/ч)	5	6	7	8	9	10	11	12	13
CDL(F)10-1	0.75	1			9.7	9.3	8.9	8.3	77	7	6	5	4
CDL(F)10-2	0.75	1			19.5	19	18	17	16	15	13.5	11.5	10
CDL(F)10-3	1.1	1.5			29.5	29	28	27	25	23	21	18	16
CDL(F)10-4	1.5	2			39.5	38.5	37.5	36	34	31	28	25	22
CDL(F)10-5	2.2	3			49.5	48.5	47	44	42	39	35	32	28
CDL(F)10-6	2.2	3			60	58	56	54	51	48	43	39	34
CDL(F)10-7	3	4			70	68	66	63	60	56	51	45	39
CDL(F)10-8	3	4			80	78	75	73	69	64	58	52	44
CDL(F)10-9	3	4			90	87	85	81	77	72	66	58	50
CDL(F)10-10	4	5.5	2900	H(м)	100	97	95	90	85	80	74	66	56
CDL(F)10-12	4	5.5			120	117	114	109	104	96	89	79	68
CDL(F)10-14	5.5	7.5			140	137	134	129	122	113	103	92	79
CDL(F)10-16	5.5	7.5			160	158	153	148	140	129	119	106	91
CDL(F)10-18	7.5	10			180	177	172	166	156	145	133	119	102
CDL(F)10-20	7.5	10			200	196	191	184	173	162	147	132	114
CDL(F)10-22	7.5	10			220	216	210	202	190	178	162	145	126

CDL10-16~10-22 Соединение труб без овальных фланцев. Габаритные размеры для однофазных и взрывозащищенных двигателей немного отличаются. Для получения подробной информации свяжитесь с нами.

VERON ENGINEERING

Кривая производительности Приложение А к стандарту ISO9906 2900 об/мин

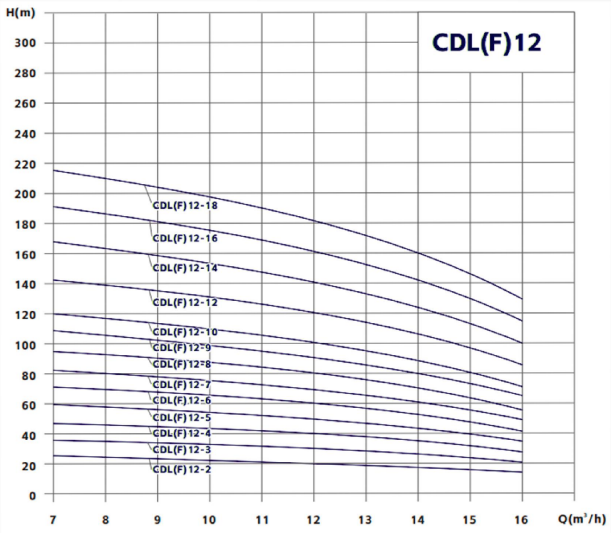

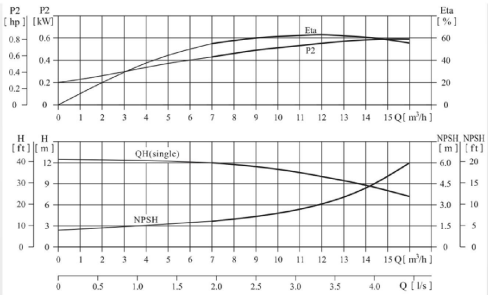

Таблица производительности

Модель	Применяемый двигатель (кВт)	Применяемый двигатель (л.с.)	Скорость вращения (об/мин)	Q(м³/ч)	7	8	9	10	11	12	13	14	15	16
CDL(F)12-2	1.5	2			23.5	23	22.5	22	21	20	18.5	17	15.5	14
CDL(F)12-3	2.2	3			35.5	35	34	33	31.5	30	28	26	23.5	21
CDL(F)12-4	3	4			47	46	45	44	42	40	37	34	31	28
CDL(F)12-5	3	4			59.5	58	56.5	55	52.5	50	46.5	43	39	35
CDL(F)12-6	4	5.5			71.5	70	68	66	63	60	56	52	47	42
CDL(F)12-7	5.5	7.5			83.5	82	79.5	77	73.5	70	65.5	61	55	49
CDL(F)12-8	5.5	7.5	2900	H(м)	95.5	94	91	88	84	80	75	70	63	56
CDL(F)12-9	5.5	7.5			108	106	103	100	95.5	91	85	79	71.5	64
CDL(F)12-10	7.5	10			120	118	114.5	111	106	101	94.5	88	80	72
CDL(F)12-12	7.5	10			143.5	141	137	133	127	121	113.5	106	96	86
CDL(F)12-14	11	15			168	165	160	155	148	141	132.5	124	112	100
CDL(F)12-16	11	15			192.5	189	183.5	178	170	162	152	142	128.5	115
CDL(F)12-18	11	15			217	213	207.5	202	192.5	183	171.5	160	145	130

Эскиз установки

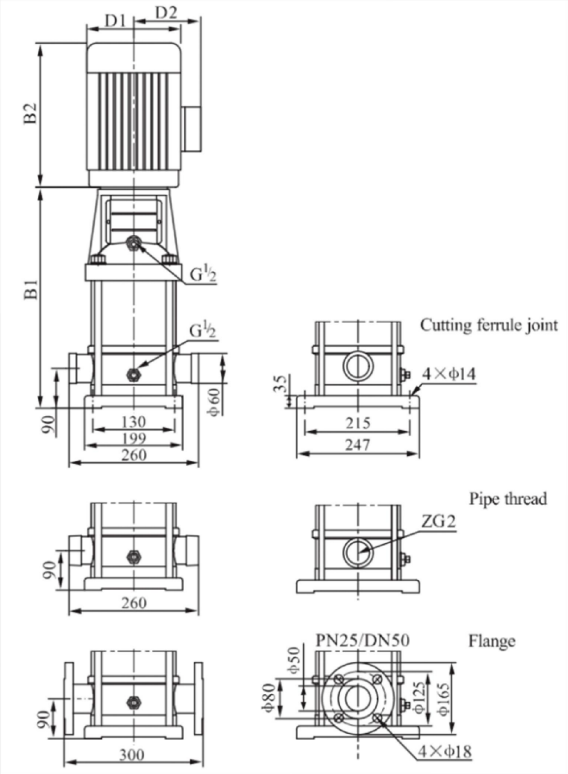

Размеры и вес

Модель	Размеры (мм) B1	B2	B1+B2	D1	D2	Масса (кг)
CDL12-2	367	290	657	190	155	39
CDL12-3	397	290	687	190	155	43
CDL12-4	437	345	782	197	165	51
CDL12-5	467	345	812	197	165	53
CDL12-6	497	355	852	230	188	61
CDL12-7	547	390	937	260	208	73
CDL12-8	577	390	967	260	208	74
CDL12-9	607	390	997	260	208	76
CDL12-10	637	390	1027	260	208	83
CDL12-12	697	390	1087	260	208	87
CDL12-14	845	500	1345	330	255	157
CDL12-16	905	500	1405	330	255	161
CDL12-18	965	500	1465	330	255	164

Габаритные размеры для однофазных и взрывозащищенных двигателей немного отличаются. Для получения подробной информации свяжитесь с нами.

VERON ENGINEERING

Кривая производительности Приложение А к стандарту ISO9906 2900 об/мин

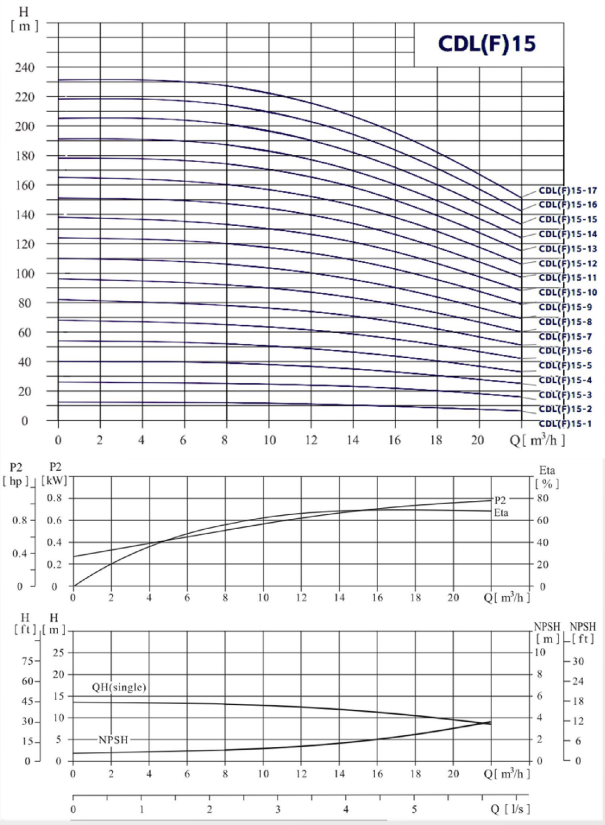

Таблица производительности

Модель	Применяемый двигатель (кВт)	(л.с.)	Скорость вращения (об/мин)	Q(м³/ч)	8	10	12	14	15	16	18	20	22
CDL(F)15-1	1.1	1.5			12	11.5	11	10.5	10	9.5	8.5	7.5	6.5
CDL(F)15-2	2.2	3			25	24.5	24	23	22.5	21.5	20	18	16
CDL(F)15-3	3	4			39	38	37	35	34	33	30	28	25
CDL(F)15-4	4	5.5			52	51	49	46	45	44	40	37	33
CDL(F)15-5	4	5.5			65	63	61	59	57	55	51	47	42
CDL(F)15-6	5.5	7.5			78	76	74	71	69	67	62	57	51
CDL(F)15-7	5.5	7.5			92	90	87	83	81	79	73	67	60
CDL(F)15-8	7.5	10	2900	H(м)	106	103	100	96	93	90	84	77	69
CDL(F)15-9	7.5	10			120	117	114	109	106	103	95	87	79
CDL(F)15-10	11	15			133	130	126	121	118	114	106	97	88
CDL(F)15-12	11	15			160	157	152	146	142	138	128	117	106
CDL(F)15-14	11	15			187	182	177	169	165	160	149	137	124
CDL(F)15-17	15	20			227	222	215	206	201	195	182	167	151

Эскиз установки

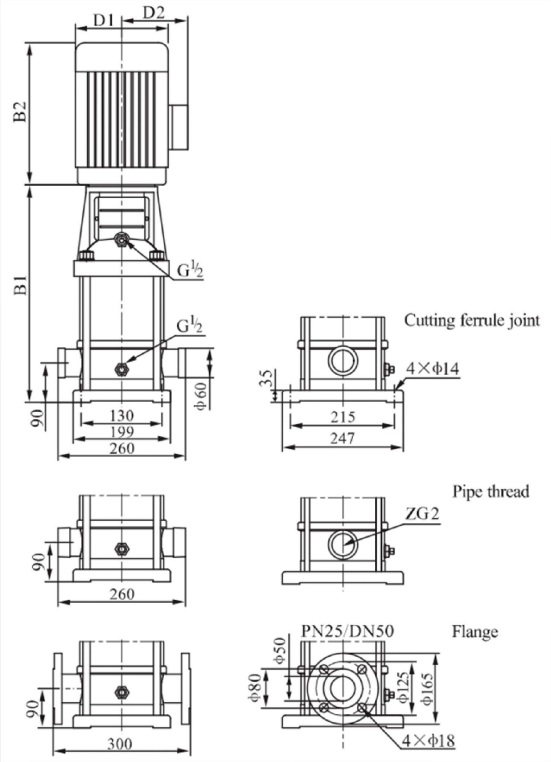

Размеры и вес

Модель	Размеры (мм) B1	B2	B1+B2	D1	D2	Масса (кг)
CDL15-1	387	245	632	170	142	33
CDL15-2	397	290	687	190	155	42
CDL15-3	452	345	797	197	165	51
CDL15-4	497	355	852	230	188	60
CDL15-5	542	355	897	230	188	62
CDL15-6	607	390	997	260	208	78
CDL15-7	652	390	1042	260	208	80
CDL15-8	697	390	1087	260	208	86
CDL15-9	742	390	1132	260	208	88
CDL15-10	875	500	1375	330	255	157
CDL15-12	965	500	1465	330	255	161
CDL15-14	1055	500	1555	330	255	165
CDL15-17	1190	500	1690	330	255	178

Габаритные размеры для однофазных и взрывозащищенных двигателей немного отличаются. Для получения подробной информации свяжитесь с нами.

VERON ENGINEERING

Кривая производительности Приложение А к стандарту ISO9906 2900 об/мин

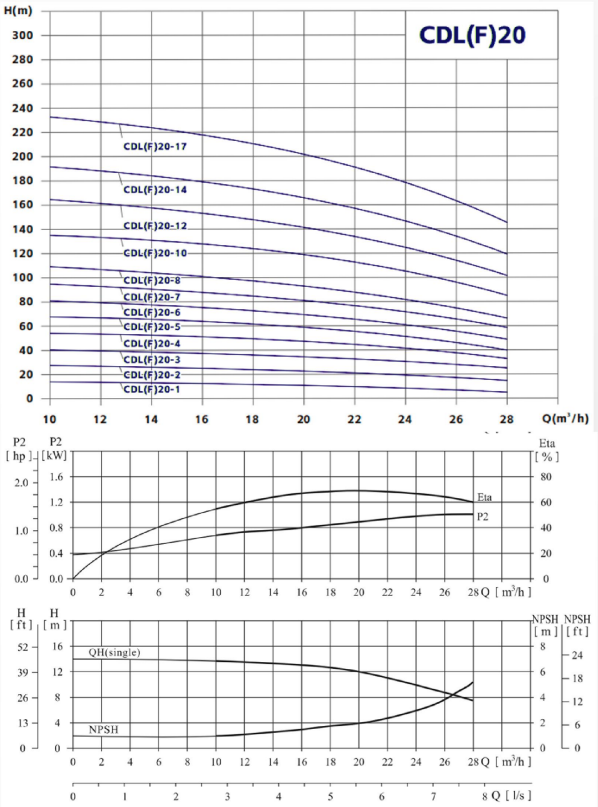

Таблица производительности

Модель	Размеры (мм)					Вес (кг)
	B1	B2	B1+B2	D1	D2	
CDL20-1	387	245	632	170	142	33
CDL20-2	397	290	687	190	155	42
CDL20-3	452	355	807	230	188	58
CDL20-4	517	390	907	260	208	74
CDL20-5	562	390	952	260	208	76
CDL20-6	607	390	997	260	208	82
CDL20-7	652	390	1042	260	208	84
CDL20-8	785	500	1285	330	255	153
CDL20-10	875	500	1375	330	255	157
CDL20-12	965	500	1465	330	255	170
CDL20-14	1055	500	1555	330	255	172
CDL20-17	1190	550	1740	330	255	195

Эскиз установки

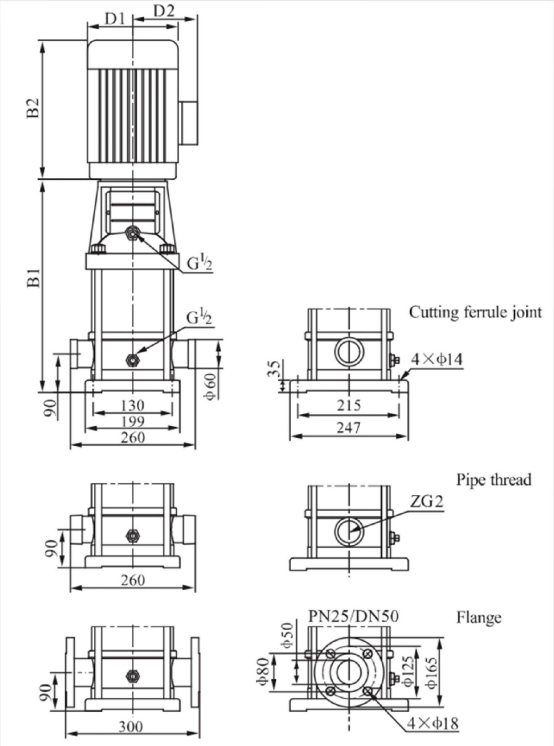

Размеры и вес

Модель	Размеры (мм)					Вес (кг)
	B1	B2	B1+B2	D1	D2	
CDL20-1	387	245	632	170	142	33
CDL20-2	397	290	687	190	155	42
CDL20-3	452	355	807	230	188	58
CDL20-4	517	390	907	260	208	74
CDL20-5	562	390	952	260	208	76
CDL20-6	607	390	997	260	208	82
CDL20-7	652	390	1042	260	208	84
CDL20-8	785	500	1285	330	255	153
CDL20-10	875	500	1375	330	255	157
CDL20-12	965	500	1465	330	255	170
CDL20-14	1055	500	1555	330	255	172
CDL20-17	1190	550	1740	330	255	195

Габаритные размеры для однофазных и взрывозащищенных двигателей немного отличаются. Для получения подробной информации свяжитесь с нами.

VERON ENGINEERING

Кривая производительности Приложение А к стандарту ISO9906 2900 об/мин

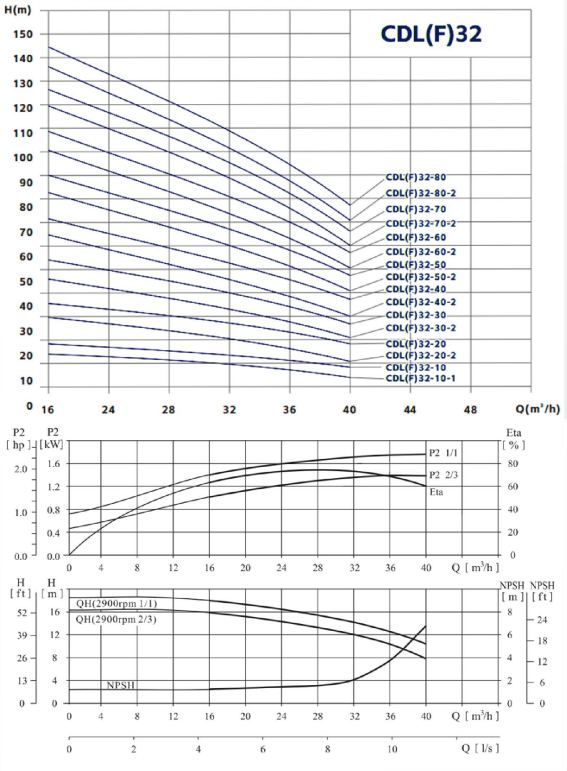

Таблица производительности

Модель	Применяемый двигатель (кВт)	(л.с.)	Скорость вращения (об/мин)	Q(м³/ч)	16	20	24	28	32	36	40
CDL(F)32-10-1	1.5	3	2900	H(м)	14	13	12	11	9	7	4
CDL(F)32-10	2.2	3			18	17	15	14	13	11	8
CDL(F)32-20-2	3.0	4			29	28	26	23	20	16	11
CDL(F)32-20	4.0	5.5			36	34	32	29	27	23	18
CDL(F)32-30-2	5.5	7.5			47	44	41	38	33	28	21
CDL(F)32-30	5.5	7.5			54	51	48	44	40	35	27
CDL(F)32-40-2	7.5	10			65	62	58	53	46	40	30
CDL(F)32-40	7.5	10			72	69	65	59	53	47	37
CDL(F)32-50-2	11	15			83	79	74	68	60	52	41
CDL(F)32-50	11	15			90	86	81	74	67	59	47
CDL(F)32-60-2	11	15			101	97	90	83	74	65	51
CDL(F)32-60	11	15			108	104	97	90	81	72	57
CDL(F)32-70-2	15	20			119	114	107	98	88	78	60
CDL(F)32-70	15	20			126	121	113	105	95	85	67
CDL(F)32-80-2	15	20			136	131	123	114	102	90	71
CDL(F)32-80	15	20			144	138	130	120	109	97	77

Эскиз установки

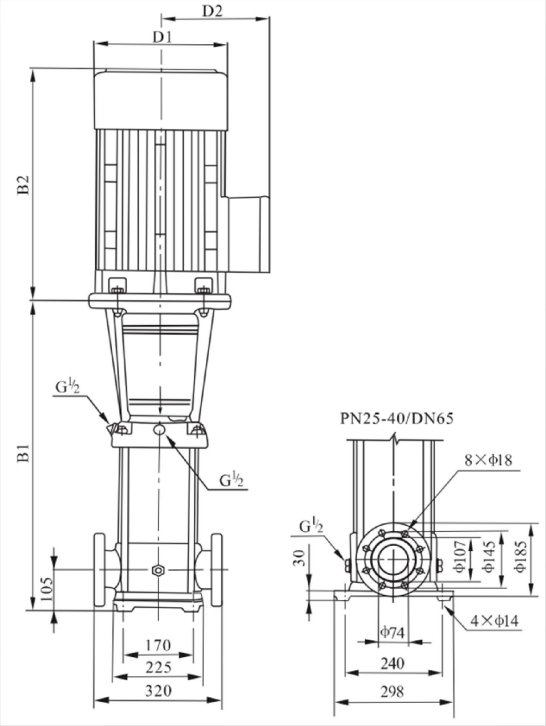

Размеры и вес

Модель	Размеры (мм) B1	B2	B1+B2	D1	D2	Масса (кг)
CDL32-10-1/CDL32-10	505	290	795	190	155	64/68
CDL32-20-2/CDL32-20	575	345/355	920/930	197/230	165/180	77/85
CDL32-30-2/CDL32-30	645	390	1035	260	208	100
CDL32-40-2/CDL32-40	715	390	1105	260	208	109
CDL32-50-2/CDL32-50	890	500	1390	330	255	181
CDL32-60-2/CDL32-60	960	500	1460	330	255	185
CDL32-70-2/CDL32-70	1030	500	1530	330	255	199
CDL32-80-2/CDL32-80	1100	500	1600	330	255	203
CDL32-90-2/CDL32-90	1170	550	1720	330	255	222
CDL32-100-2/CDL32-100	1240	550	1790	330	255	227
CDL32-110-2/CDL32-110	1310	575	1885	360	285	272
CDL32-120-2/CDL32-120	1380	575	1955	360	285	276
CDL32-130-2/CDL32-130	1450	650	2100	400	310	337
CDL32-140-2/CDL32-140	1520	650	2170	400	310	341
CDL32-150-2/CDL32-150	1590	650	2240	400	310	345
CDL32-160-2/CDL32-160	1660	650	2310	400	310	350

Габаритные размеры для однофазных и взрывозащищенных двигателей немного отличаются. Для получения подробной информации свяжитесь с нами.

VERON ENGINEERING

Кривая производительности Приложение А к стандарту ISO9906 2900 об/мин

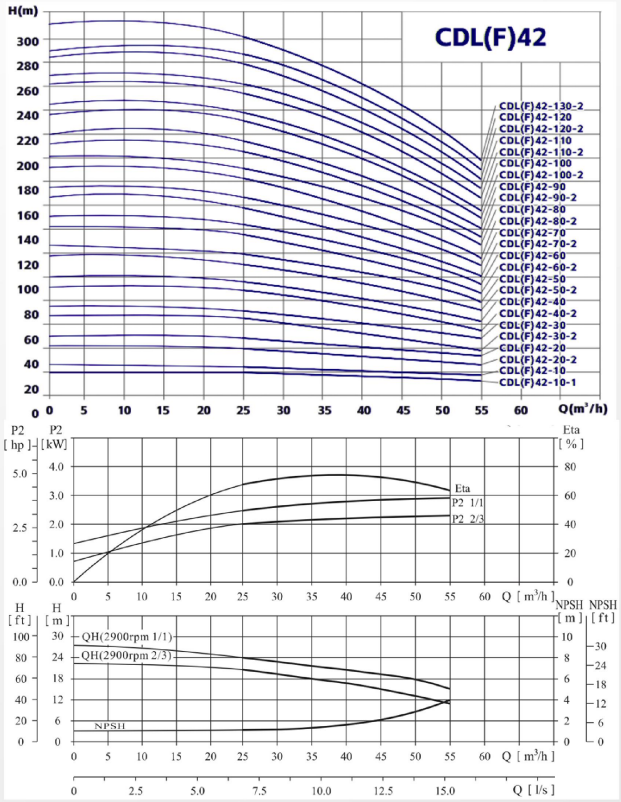

Таблица производительности

Модель	Применяемый двигатель (кВт)	Скорость вращения (об/мин)	Q (м³/ч)	25	30	35	40	42	45	50	55
CDL(F)42-10-1	3.0			20	19	18	17	16	15	13	11
CDL(F)42-10	4.0			24	23	22	21	20	19	18	16
CDL(F)42-20-2	5.5			40	38	36	33	32	30	27	23
CDL(F)42-20	7.5			48	46	44	42	41	39	35	31
CDL(F)42-30-2	11			63	61	58	54	52	50	44	38
CDL(F)42-30	11			71	69	66	63	61	58	53	47
CDL(F)42-40-2	15			87	84	80	75	73	69	62	54
CDL(F)42-40	15			95	92	88	84	81	78	71	62
CDL(F)42-50-2	18.5			111	107	102	96	93	88	80	69
CDL(F)42-50	18.5			119	115	110	105	101	97	88	78
CDL(F)42-60-2	22			135	130	124	117	113	108	97	85
CDL(F)42-60	22			143	138	132	125	122	116	106	93
CDL(F)42-70-2	30	2900	H (м)	158	152	146	138	134	127	115	100
CDL(F)42-70	30			166	161	154	146	142	135	124	109
CDL(F)42-80-2	30			182	175	168	159	154	146	133	116
CDL(F)42-80	30			190	184	176	167	162	154	141	124
CDL(F)42-90-2	30			205	198	190	180	174	166	150	132
CDL(F)42-90	37			214	207	198	188	183	174	159	140
CDL(F)42-100-2	37			230	221	212	200	194	185	168	147
CDL(F)42-100	37			238	230	220	209	203	193	177	155
CDL(F)42-110-2	45			255	246	236	223	217	206	188	165
CDL(F)42-110	45			263	255	244	232	225	214	196	173
CDL(F)42-120-2	45			280	270	259	245	238	226	206	181
CDL(F)42-120	45			289	280	268	255	247	236	216	190
CDL(F)42-130-2	45			305	294	282	267	259	247	225	198

Эскиз установки

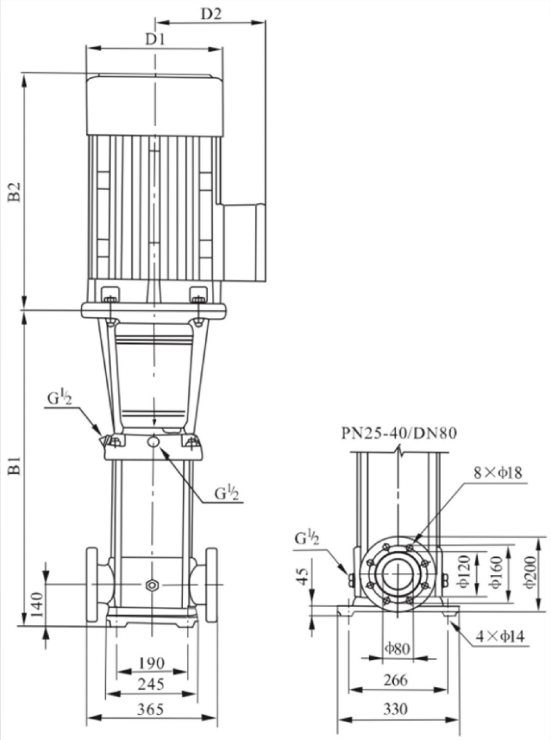

Размеры и вес

Модель	Размеры (мм) B1	B2	B1+B2	D1	D2	Вес (кг)
CDL42-10-1 CDL42-10	561	345/355	906916	197/2301	165/188	83/90
CDL42-20-2 CDL42-20	641	290	1021	260	208	105/110
CDL42-30-2 CDL42-30	826	500	1326	330	255	183
CDL42-40-2 CDL42-40	906	500	1406	330	255	197
CDL42-50-2 CDL42-50	986	550	1536	330	255	221
CDL42-60-2 CDL42-60	1066	575	1641	360	285	261
CDL42-70-2 CDL42-70	1146	650	1796	400	210	220
CDL42-80-2 CDL42-80	1226	650	1876	400	210	224
CDL42-90-2 CDL42-90	1306	650	1956	400	210	228/252
CDL42-100-2 CDL42-100	1386	650	2026	400	210	255
CDL42-110-2 CDL42-110	1466	685	2151	450	345	426
CDL42-120-2 CDL42-120	1546	685	2231	450	345	432
CDL42-130-2	1626	685	2311	450	345	438

Габаритные размеры для однофазных и взрывозащищенных двигателей немного отличаются. Для получения подробной информации свяжитесь с нами.

VERON ENGINEERING

Кривая производительности Приложение А к стандарту ISO9906 2900 об/мин

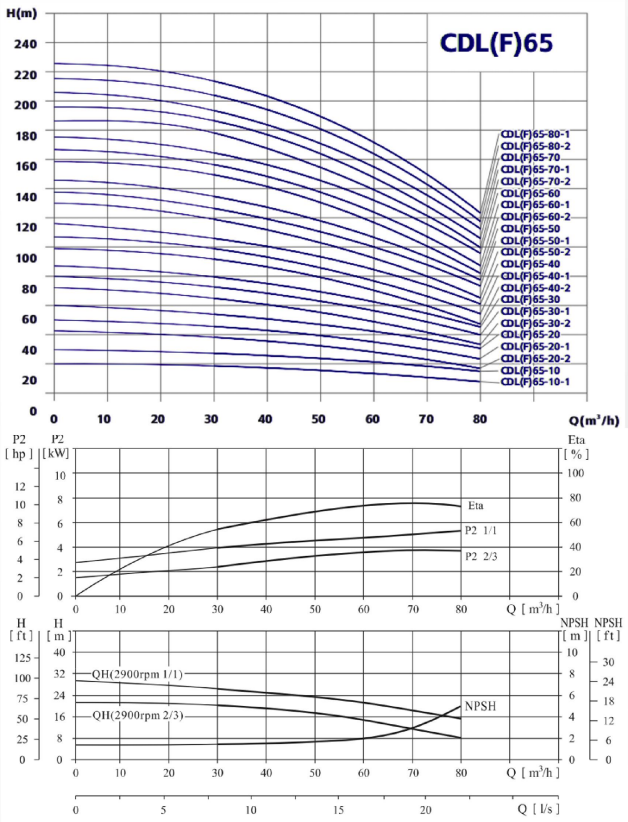

Таблица производительности

Модель	Применяемый двигатель (кВт)	Скорость вращения (об/мин)	Q (м³/ч)	30	40	50	60	65	70	80
CDL(F)65-10-1	4.0			19	18	16	14	13	11	8
CDL(F)65-10	5.5			27	25	23	21	20	18	15
CDL(F)65-20-2	7.5			39	36	33	29	26	23	17
CDL(F)65-20-1	11			46	44	40	36	33	30	24
CDL(F)65-20	11			53	51	47	43	40	37	30
CDL(F)65-30-2	15			66	62	56	50	46	41	32
CDL(F)65-30-1	15			73	69	63	57	53	48	39
CDL(F)65-30	18.5			80	76	70	64	60	55	46
CDL(F)65-40-2	18.5			92	87	80	71	66	60	47
CDL(F)65-40-1	22			100	94	87	78	73	67	54
CDL(F)65-40	22			107	101	94	85	80	74	61
CDL(F)65-50-2	30	2900	H (м)	121	114	105	95	88	80	64
CDL(F)65-50-1	30			128	121	112	102	95	87	71
CDL(F)65-50	30			136	129	119	109	105	94	78
CDL(F)65-60-2	30			150	142	131	118	110	101	81
CDL(F)65-60-1	37			157	149	138	125	117	108	88
CDL(F)65-60	37			164	156	145	132	124	115	95
CDL(F)65-70-2	37			179	169	156	141	132	121	99
CDL(F)65-70-1	37			186	176	163	148	139	128	106
CDL(F)65-70	45			193	183	170	155	146	135	112
CDL(F)65-80-2	45			207	196	182	164	154	142	116
CDL(F)65-80-1	45			215	203	189	171	161	149	123

Эскиз установки

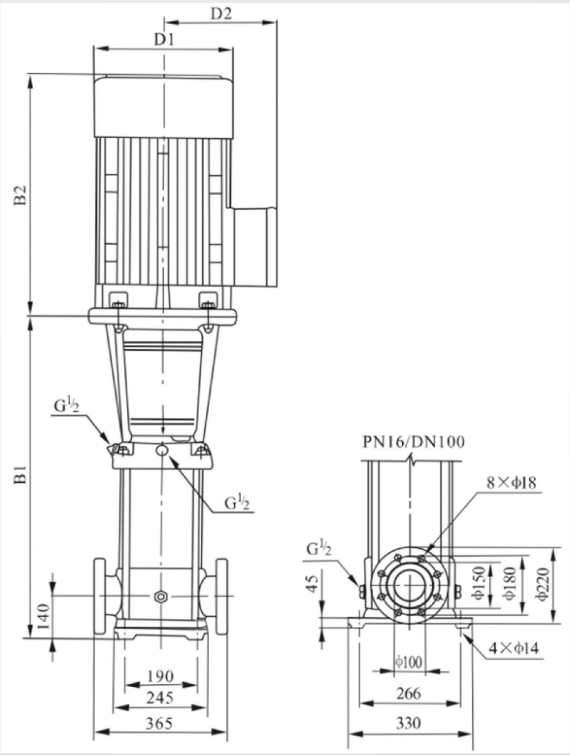

Размеры и вес

Модель	Размеры (мм) B1	B2	B1+B2	D1	D2	Масса (кг)
CDL65-10-1	561	355	916	230	188	93
CDL65-10	561	390	951	260	208	105
CDL65-20-2	644	390	1034	260	208	110
CDL65-20-1	754	500	1254	330	255	182
CDL65-20	754	500	1254	330	255	182
CDL65-30-2	836	500	1336	330	255	196
CDL65-30-1	836	500	1336	330	255	197
CDL65-30	836	550	1386	330	255	221
CDL65-40-2	919	550	1469	330	255	225
CDL65-40-1	919	575	1494	360	285	258
CDL65-40	919	575	1494	360	285	258
CDL65-50-2	1001	650	1651	400	310	319
CDL65-50-1	1001	650	1651	400	310	319
CDL65-50	1001	650	1651	400	310	320
CDL65-60-2	1084	650	1734	400	310	325
CDL65-60-1	1084	650	1734	400	310	349
CDL65-60	1084	650	1734	400	310	349
CDL65-70-2	1166	650	1816	400	310	353
CDL65-70-1	1166	650	1816	400	310	353
CDL65-70	1166	685	1851	460	340	420
CDL65-80-2	1248	685	1933	460	340	424
CDL65-80-1	1248	685	1933	460	340	424

Габаритные размеры для однофазных и взрывозащищенных двигателей немного отличаются. Для получения подробной информации свяжитесь с нами.

VERON ENGINEERING

Кривая производительности Приложение А к стандарту ISO9906 2900 об/мин

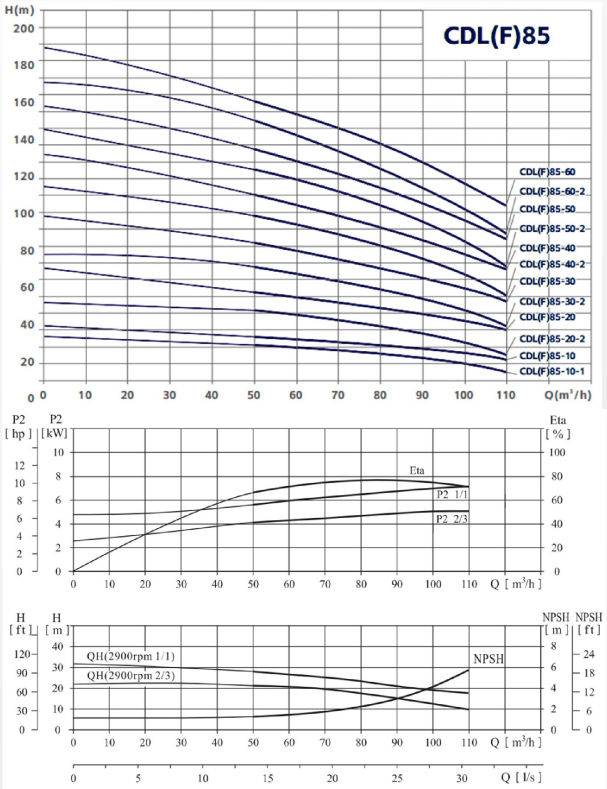

Таблица производительности

Модель	Применяемый двигатель (кВт)	Скорость вращения (об/мин)	Q (м³/ч)	50	60	70	80	85	90	100	110
CDL(F)85-10-1	5.5	2900	H (м)	22	19	17	16	14	13	10	6
CDL(F)85-10	7.5			25	24	22	21	20	19	16	12
CDL(F)85-20-2	11			41	39	36	32	30	28	22	15
CDL(F)85-20	15			53	50	47	44	41	40	36	30
CDL(F)85-30-2	18.5			68	65	60	55	52	49	41	32
CDL(F)85-30	22			81	77	72	67	64	62	55	48
CDL(F)85-40-2	30			98	93	87	80	75	72	62	50
CDL(F)85-40	30			110	105	100	92	86	84	76	66
CDL(F)85-50-2	37			126	120	113	104	98	93	81	68
CDL(F)85-50	37			139	131	124	115	110	106	94	83
CDL(F)85-60-2	45			155	148	139	129	122	117	102	86
CDL(F)85-60	45			168	160	150	141	134	130	117	103

Эскиз установки

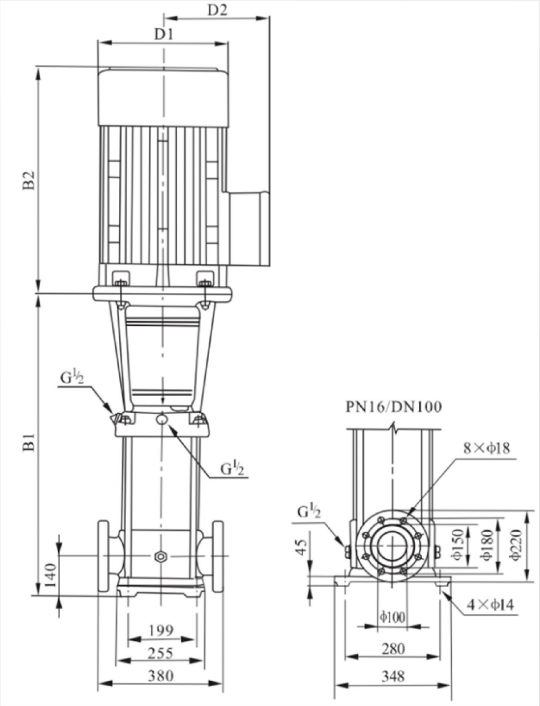

Размеры и вес

Модель	Габариты (мм) B1	B2	B1+B2	D1	D2	Масса (кг)
CDL85-10-1	571	390	961	260	208	105
CDL85-10	571	390	961	260	208	110
CDL85-20-2	773	500	1273	330	255	181
CDL85-20	773	500	1273	330	255	192
CDL85-30-2	865	550	1415	330	255	215
CDL85-30	865	575	1440	360	285	252
CDL85-40-2	957	650	1607	400	310	312
CDL85-40	957	650	1607	400	310	312
CDL85-50-2	1049	650	1699	400	310	336
CDL85-50	1049	650	1699	400	310	336
CDL85-60-2	1141	685	1826	460	340	407
CDL85-60	1141	685	1826	460	340	407

Габаритные размеры взрывозащищенных двигателей могут незначительно отличаться. Для получения подробной информации свяжитесь с нами.
(Для серии CDL85 по запросу также доступны стандартные фланцы PN25-40/DN100)

VERON ENGINEERING

Кривая производительности Приложение А к стандарту ISO9906 2900 об/мин

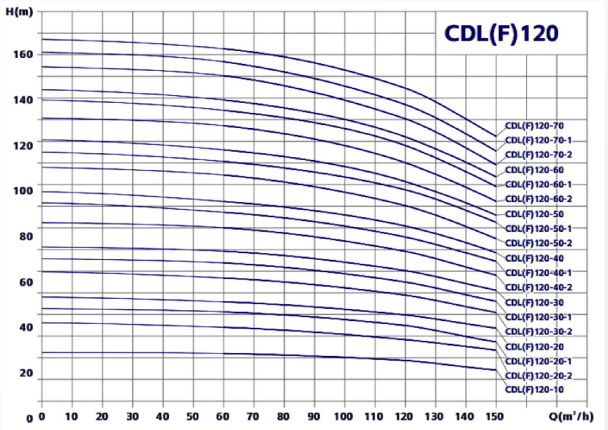

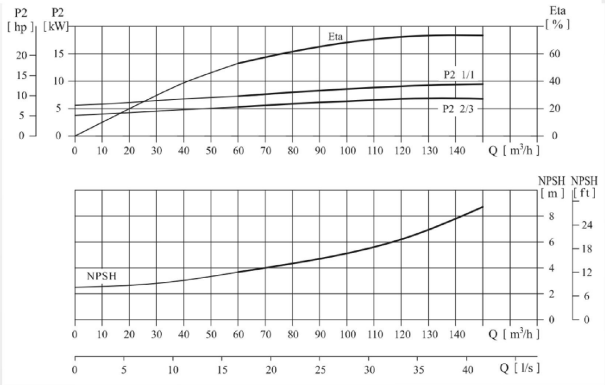

Таблица производительности

Модель	Приводной двигатель (кВт)	Скорость вращения (об/мин)	Q (м³/ч)	60	70	80	90	100	110	120	130	140	150
CDL(F)120-10	11			22	21.8	21.6	21	20.5	19.5	18.5	17	16	15
CDL(F)120-20-2	15			34	33.6	33	31	30.2	30	28.5	27	25	24
CDL(F)120-20-1	18.5			41	40	39.5	38.5	37	36.5	34.5	32.5	30	27.5
CDL(F)120-20	22			46	45	44.5	43.5	42.4	41	40	38	36	33.5
CDL(F)120-30-2	30			57	56	55	53.5	52	51	49	46.5	43.5	41
CDL(F)120-30-1	30			64	63	62	60	58.5	57.5	55.5	52	49	46
CDL(F)120-30	30			69.5	68.5	67.5	66	64.4	62.5	61	57.5	54.5	51
CDL(F)120-40-2	37			80.5	79	78	76	73.5	72	69	66	61.5	58
CDL(F)120-40-1	37			87	86	84.5	82	80	78	76	72	68	64.5
CDL(F)120-40	45	2950	H (м)	92.5	91	90	88	85.5	83	81	77	73	68.5
CDL(F)120-50-2	45			104.5	103	101	99	96	93	90	85.5	80.5	75.5
CDL(F)120-50-1	45			110.5	109	107.5	105	102	100	97	92	86.5	83
CDL(F)120-50	55			115.5	114	113	110	107.5	104.5	101.5	96	91	86
CDL(F)120-60-2	55			128	125.5	123	121	117.3	113.5	110	104.5	98.5	92.5
CDL(F)120-60-1	55			134	132	130.5	127	124	121	118	111	105	100
CDL(F)120-60	75			139	137	135	132	128.8	126	123	116	110	104
CDL(F)120-70-2	75			151	148	145.5	143	138.6	134	130	123.5	116.5	109
CDL(F)120-70-1	75			156.5	154	152	148.5	144.5	141	137.5	130	123	116.5
CDL(F)120-70	75			162.5	160.5	158.5	155	151	148	145	137	129	123

Эскиз установки

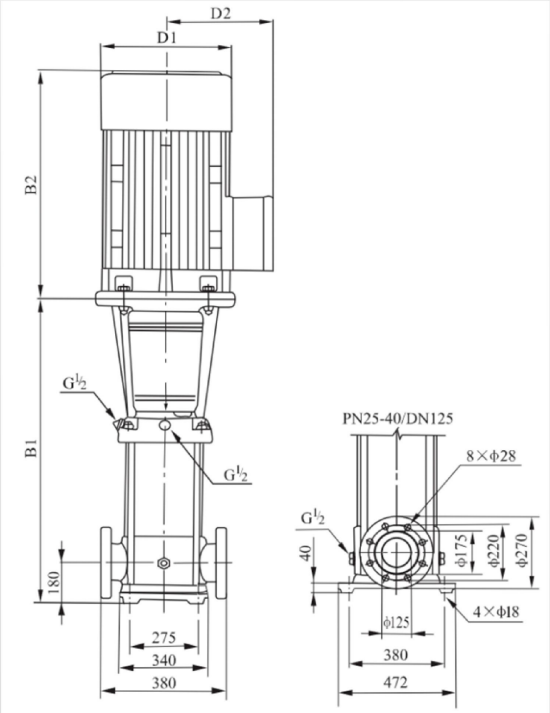

Размеры и вес

Модель	Размеры (мм)					Вес (кг)
	B1	B2	B1+B2	D1	D2	
CDL120-10	840	500	1340	330	255	230
CDL120-20-2	1000	500	1500	330	255	245
CDL120-20-1	1000	550	1550	330	255	250
CDL120-20	1000	575	1575	360	285	285
CDL120-30-2	1160	650	1810	400	310	360
CDL120-30-1	1160	650	1810	400	310	360
CDL120-30	1160	650	1810	400	310	360
CDL120-40-2	1320	650	1970	400	310	400
CDL120-40-1	1320	650	1970	400	310	400
CDL120-40	1320	685	2005	460	340	460
CDL120-50-2	1480	685	2165	460	340	470
CDL120-50-1	1480	685	2165	460	340	470
CDL120-50	1510	760	2270	540	370	575
CDL120-60-2	1670	760	2430	540	370	585
CDL120-60-1	1670	760	2430	540	370	585
CDL120-60	1670	845	2515	580	410	705
CDL120-70-2	1830	845	2675	580	410	715
CDL120-70-1	1830	845	2675	580	410	715
CDL120-70	1830	845	2675	580	410	715

Габаритные размеры взрывозащищенных двигателей несколько отличаются. Для получения подробной информации свяжитесь с нами.

VERON ENGINEERING

Кривая производительности
Приложение А к стандарту ISO9906
2900 об/мин

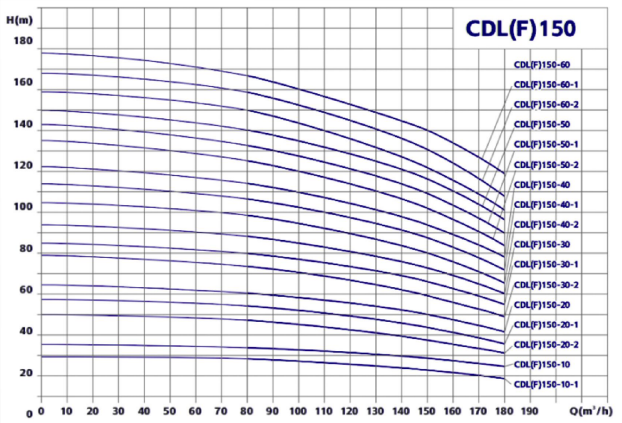

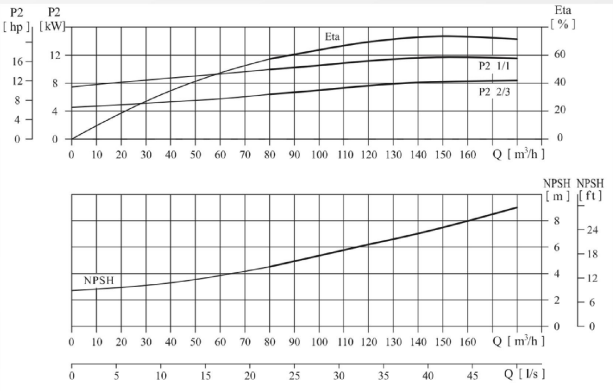

Таблица производительности

Модель	Применяемый двигатель (кВт)	Скорость вращения (об/мин)	Q (м³/ч)	80	90	100	110	120	130	140	150	160	170	180
CDL(F)150-10-1	11			18.3	17.8	17.3	17	16	15	14	12.5	11	10	8.5
CDL(F)150-10	15			24	25	22.5	22	21.5	20.5	20	18.5	17	16	15
CDL(F)150-20-2	18.5			37	35.5	34	33	32	31	29	27.5	26	23	21
CDL(F)150-20-1	22			44.3	43	42	40	39	38.5	37.5	35	33	30	27
CDL(F)150-20	30			50	49	48	47	45.5	44	42	40	37	34	32
CDL(F)150-30-2	30			63.5	61	59	57.5	56	54.5	53	49	45.5	42	39
CDL(F)150-30-1	37			70	68	67	65	63	62	60	56	53	49	45
CDL(F)150-30	37			78	76.5	75	73	70.5	68	66	63	59	55	50.5
CDL(F)150-40-2	45	2950	H (м)	89	87	84	81.5	79	77	74.5	70.5	65.5	60	56
CDL(F)150-40-1	45			96.5	94	91.5	89	86.5	84	81.5	77	72.5	67	62
CDL(F)150-40	55			104	102	100	97	95	91	88	84	79.5	74	68
CDL(F)150-50-2	55			105.5	112	109	106	102.5	100	97	92	86	79	73.5
CDL(F)150-50-1	75			122.5	119.5	117	113.5	111.5	107.5	104.5	99	93.5	87	80
CDL(F)150-50	75			130	127.5	125	121	119	115	111.5	106.5	101	94.5	86.5
CDL(F)150-60-2	75			140	137	133	130	126	121	118	112	106	98	91
CDL(F)150-60-1	75			148.5	145	141.7	137.5	135	131	127	120.5	114.5	106.5	97.5
CDL(F)150-60	75			157	153	149	145	142	139.5	137	130	123.5	116	109

Эскиз установки

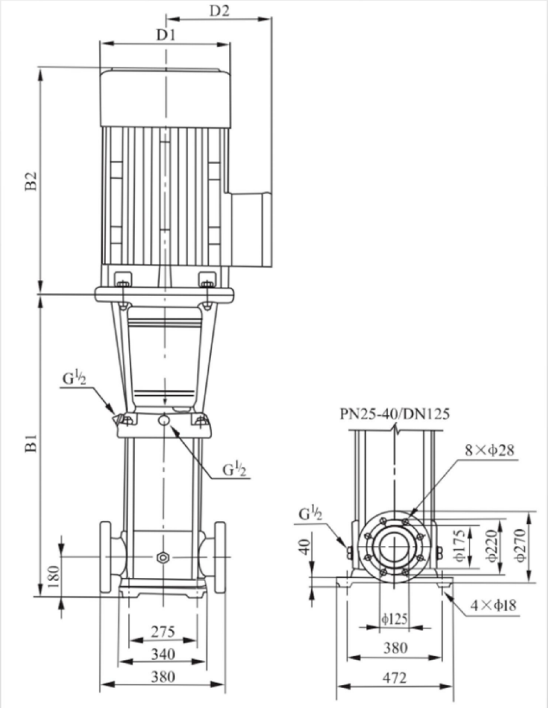

Размеры и вес

Модель	Размеры (мм)					Масса (кг)
	B1	B2	B1+B2	D1	D2	
CDL150-10-1	840	500	1340	330	255	230
CDL150-10	840	500	1340	330	255	235
CDL150-20-2	1000	550	1550	330	255	250
CDL150-20-1	1000	575	1575	360	285	295
CDL150-20	1000	650	1650	400	310	350
CDL150-30-2	1160	650	1810	400	310	360
CDL150-30-1	1160	650	1810	400	310	360
CDL150-30	1160	650	1810	400	310	385
CDL150-40-2	1320	685	2005	460	340	460
CDL150-40-1	1320	685	2005	460	340	460
CDL150-40	1350	760	2110	540	370	560
CDL150-50-2	1510	760	2270	540	370	570
CDL150-50-1	1510	845	2355	580	410	690
CDL150-50	1510	845	2355	580	410	690
CDL150-60-2	1670	845	2515	580	410	700
CDL150-60-1	1670	845	2515	580	410	700
CDL150-60	1670	845	2515	580	410	700

Габаритные размеры взрывозащищенных двигателей несколько отличаются. Для получения подробной информации свяжитесь с нами.

VERON ENGINEERING

Кривая производительности Приложение А к стандарту ISO9906 2900 об/мин

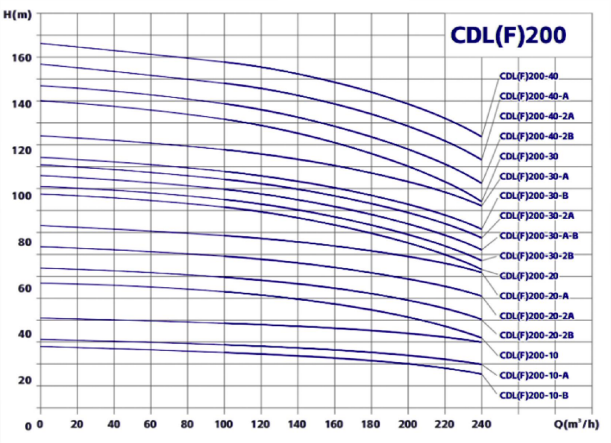

Таблица производительности

Модель	Применяемый двигатель (кВт)	Скорость вращения (об/мин)	Q (м³/ч)	100	120	140	160	180	200	220	240
CDL(F)200-10-B	18.5			25.5	25	24	23	21.5	20	18	15.5
CDL(F)200-10-A	22			29	28.5	27.5	26.5	25.5	24	22	20
CDL(F)200-10	30			38.5	38	37.5	36.5	35	34	32.5	30
CDL(F)200-20-2B	37			53	51	49	47	44	41	37	32
CDL(F)200-20-2A	45			59.5	58	58	54	52.5	49	44.5	40.5
CDL(F)200-20-A	55			69	68	66	64	62	59	55.5	51
CDL(F)200-20	55			78.5	77.5	76	74	71.5	69	66	61.5
CDL(F)200-30-2B	75			91.5	89	86.5	83.5	79	75	70	63
CDL(F)200-30-A-B	75	2950	H (м)	95	95	90	87	83.5	79	73.5	67
CDL(F)200-30-2A	75			99.5	97.5	94.5	91.5	89	84	78.5	72
CDL(F)200-30-B	75			104.5	102.5	100	97	93	89	84.5	77.5
CDL(F)200-30-A	75			108	106	103.5	100.5	97.5	93	88	81.5
CDL(F)200-30	90			117.5	116	112.5	110.5	107	103	99	92
CDL(F)200-40-2B	90			131.5	129	125.5	121	115.5	110	103.5	94
CDL(F)200-40-2A	110			138.5	136	132	128	124	118	111	102.5
CDL(F)200-40-A	110			148	145.5	142.5	138	134	128	122	113
CDL(F)200-40	110			157.5	155.5	152.5	148	143.5	138	132.5	123.5

Эскиз установки

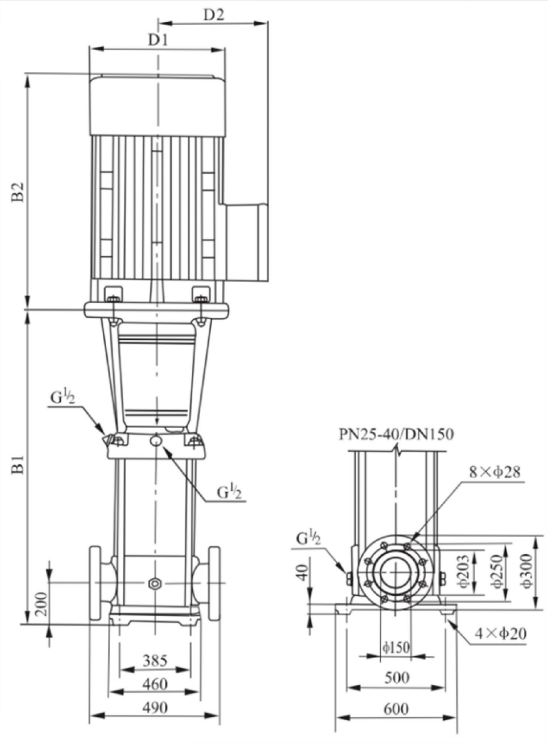

Размеры и вес

Модель	Размеры (мм)					Вес (кг)
	B1	B2	B1+B2	D1	D2	
CDL200-10-B	907	550	1457	330	255	311
CDL200-10-A	907	575	1482	360	285	347
CDL200-10	907	650	1557	400	310	403
CDL200-20-2B	1101	650	1751	400	310	447
CDL200-20-2A	1101	685	1786	460	340	504
CDL200-20-A	1131	760	1891	540	370	595
CDL200-20	1131	760	1891	540	370	595
CDL200-30-2B	1325	845	2170	580	410	748
CDL200-30-A-B	1325	845	2170	580	410	748
CDL200-30-2A	1325	845	2170	580	410	748
CDL200-30-B	1325	845	2170	580	410	748
CDL200-30-A	1325	845	2170	580	410	748
CDL200-30	1325	895	2220	580	410	817
CDL200-40-2B	1519	895	2414	580	410	830
CDL200-40-2A	1519	1140	2659	645	550	1180
CDL200-40-A	1519	1140	2659	645	550	1180
CDL200-40	1519	1140	2659	645	550	1180

Габаритные размеры взрывозащищенных двигателей несколько отличаются. Для получения подробной информации свяжитесь с нами.

VERON ENGINEERING

VERON ENGINEERING
198035, Г. САНКТ-ПЕТЕРБУРГ, ВН.ТЕР.Г.
МУНИЦИПАЛЬНЫЙ ОКРУГ МОРСКИЕ ВОРОТА,
УЛ. МЕЖЕВОЙ КАНАЛ, Д. 5, К. 4, ЛИТЕРА АЛ,
ПОМЕЩ. 4-Н

+7(812)679-09-80

ПРОДУКТЫ И РЕШЕНИЯ ДЛЯ АЭРАЦИИ И
ПЕРЕМЕШИВАНИЯ ТЕХНОЛОГИЧЕСКИХ ЖИДКОСТЕЙ

WWW.VERONPS.COM