VERON ENGINEERING

Трубный насос

WWW.VERONPS.COM

VERON ENGINEERING

TD

Разборная циркуляционная труба

ОБЗОР ПРОДУКТА

Разборный циркуляционный насос TD с высокоэффективным стандартным двигателем, благодаря оптимизации гидравлики и конструкции, обладает такими преимуществами, как высокая энергоэффективность, стабильная производительность, низкий уровень шума, отсутствие перегрузок, большой расход, широкий диапазон высокой эффективности и привлекательный внешний вид; он имеет компактную конструкцию, удобен в установке и демонтаже, конструкция изделия позволяет извлекать верхнюю часть для разборки, что позволяет производить ремонт насоса без нарушения работы трубопроводной системы; данный продукт может заменить аналогичные зарубежные изделия.

УСЛОВИЯ РАБОТЫ

Диапазон диаметров: DN40 - DN250
Диапазон расхода: 12,5 м³/ч ~ 630 м³/ч
Диапазон напора: 10 м ~ 81 м
Диапазон мощности: 1,1 кВт ~ 132 кВт
Требования к питанию: 1x220 В 50 Гц, 3x380 В 50 Гц
Скорость вращения: 2900 об/мин, 1480 об/мин
Рабочая среда: температура 0 ~ 120 С
Температура окружающей среды: ≤ 40 С

СХЕМА СБОРКИ

Каждый продукт, каждая комбинация, каждая деталь в полной мере демонстрируют различный вкус, индивидуальность и культурное содержание, ненавязчиво проявляющиеся в изяществе, украшая мир насосного оборудования.

ОСНОВНЫЕ КОМПОНЕНТЫ И МАТЕРИАЛЫ

Внешний вид изделия может отличаться от изображения на схеме

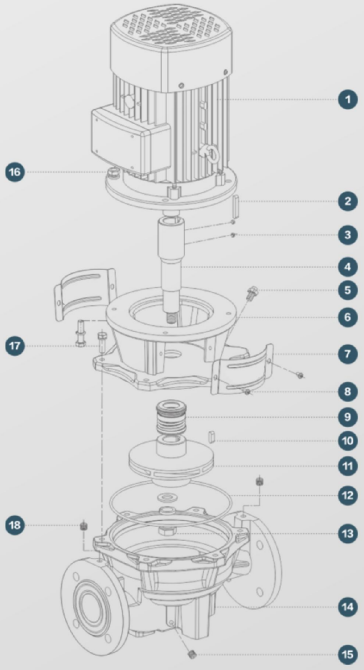

NO.	Название детали	Материал
1	Двигатель	/
2	Ключ	/
3	Крепежный винт	Q235A
4	Вала насоса	304
5	Комбинация воздушных винтов	304
6	Соединение (крышка насоса)	HT200
7	Защитная пластина	304
8	Крестовый винт	304
9	Механическое уплотнение	Графит, карбид кремния
10	Ключ	/
11	Рабочее колесо	HT200/нержавеющая сталь
12	Уплотнительное кольцо	Фторкаучук/нитрильный каучук
13	Контргайка	Нержавеющая сталь
14	Корпус насоса	HT200/QT450
15	Заглушка слива	Нержавеющая сталь
16	Шестигранная гайка	Нержавеющая сталь
17	Шестигранный болт	Нержавеющая сталь
18	Заглушка залива воды	Нержавеющая сталь

VERON ENGINEERING

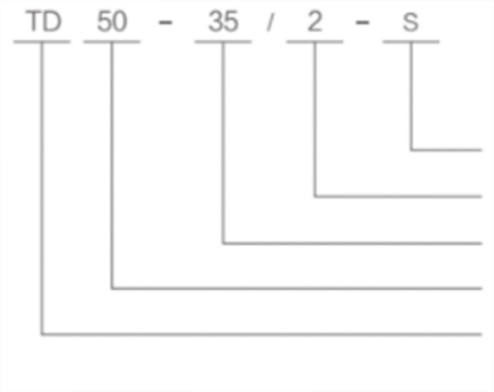

Материал рабочего колеса: чугун без маркировки, нержавеющая сталь-S

Число полюсов двигателя

номинальный напор (м)

Диаметр входного и выходного отверстия насоса.

Категория насоса: трубопроводный насос

Параметры производительности

Номер	Модель	Расход Q(м³/ч)	Напор H(м)	1×220В (кВт)	3×380В (кВт)
1	TD40-16/2	12.5	16	1.1	1.1
2	TD40-20/2	12.5	20	1.5	1.5
3	TD40-18/2	20	18	2.2	2.2
4	TD40-25/2	20	25	/	3
5	TD40-30/2	25	30	/	4
6	TD40-36/2	25	36	/	5.5
7	TD40-48/2	25	48	/	7.5

Параметры производительности

Номер	Модель	Используемый двигатель (кВт)	Q(м³/ч)	4	8	12.5	16	20	25	28	32
1	TD40-16/2	1.1		17.8	17.3	16	12.5				
2	TD40-20/2	1.5		21.5	21.1	20	17.2				
3	TD40-18/2	2.2		19.9	19.8	19.5	19	18	15.8		
4	TD40-25/2	3	H(м)	27.7	27.5	27.1	26.4	25	22.5		
5	TD40-30/2	4		33.8	33.6	33.1	32.6	31.7	30	28.6	26.1
6	TD40-36/2	5.5		39	38.8	38.5	38.1	37.3	36	35	32.6
7	TD40-48/2	7.5		49.8	49.7	49.5	49.4	49	48	46.6	44.2

VERON ENGINEERING

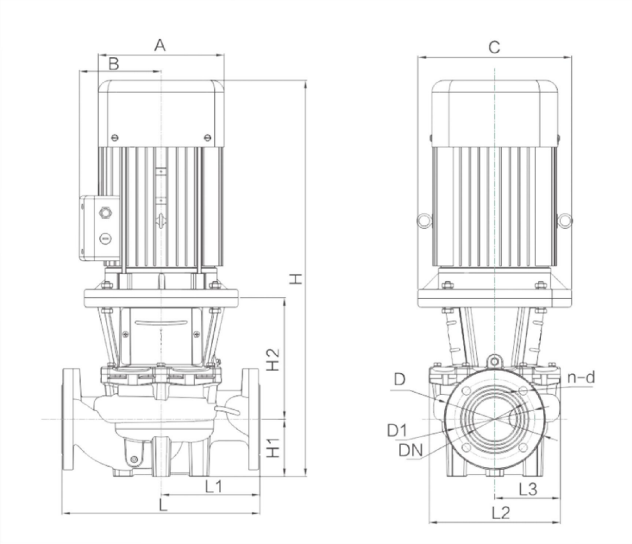

Габаритные размеры

Номер	Модель	L	L1	L2	L3	H	H1	H2	A	B	C	D	D1	DN	n-d
1	TD40-16/2	320	160	240	120	510	68	167	167	112	200	150	110	40	4-φ18
2	TD40-20/2	320	160	240	120	520	68	167	175	118	200	150	110	40	4-φ18
3	TD40-18/2	340	170	240	120	590	100	168	175	118	200	150	110	40	4-φ18
4	TD40-25/2	340	170	240	120	612	100	168	197	128	250	150	110	40	4-φ18
5	TD40-30/2	340	170	240	120	665	100	188	215	134	250	150	110	40	4-φ18
6	TD40-36/2	380	190	270	135	682	90	195	255	158	300	150	110	40	4-φ18
7	TD40-48/2	380	190	270	135	682	90	195	255	158	300	150	110	40	4-φ18

Кривая производительности

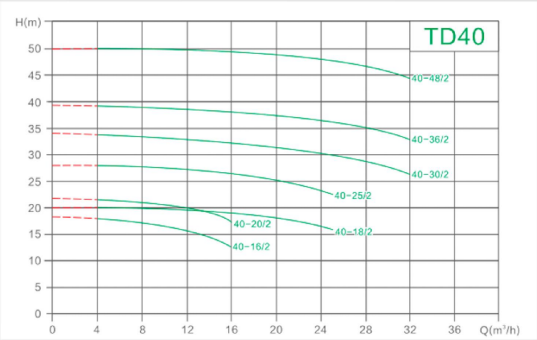

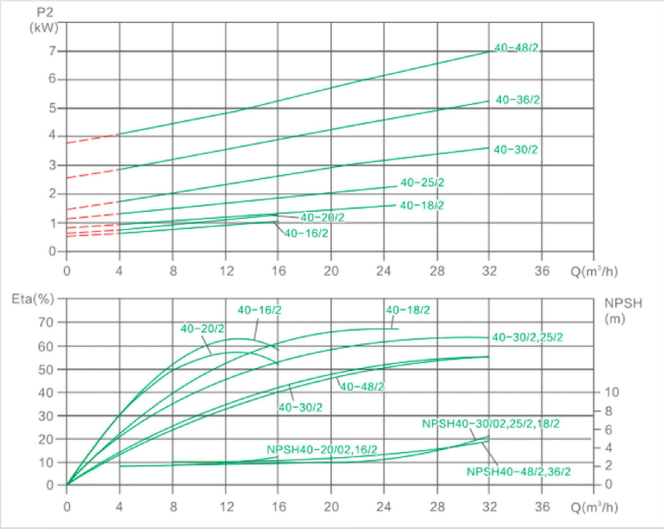

VERON ENGINEERING

Параметры производительности

Номер	Модель	Расход Q(м³/ч)	Напор H(м)	1×220В (кВт)	3×380В (кВт)	Скорость вращения (об/мин)
1	TD50-12/2	16	12	1.1	1.1	2900
2	TD50-15/2	20	15	1.5	1.5	2900
3	TD50-18/2	25	18	2.2	2.2	2900
4	TD50-24/2	25	24	/	3	2900
5	TD50-28/2	30	28	/	4	2900
6	TD50-35/2	30	35	/	5.5	2900
7	TD50-40/2	35	40	/	7.5	2900
8	TD50-50/2	40	50	/	11	2900
9	TD50-60/2	50	60	/	15	2900
10	TD50-70/2	50	70	/	18.5	2900
11	TD50-81/2	50	81	/	22	2900

Параметры производительности

Номер	Модель	Используемый двигатель (кВт)	Q(м³/ч)	5	10	16	20	25	30	35	40	45	50	60
1	TD50-12/2	1.1		15.2	14.2	12	10							
2	TD50-15/2	1.5		18.9	18	16.5	15	12.6						
3	TD50-18/2	2.2		22.8	22.3	21	19.8	18	15					
4	TD50-24/2	3		26.2	26	25.5	25	24	22.3					
5	TD50-28/2	4		31.5	31.3	31	30.5	29.5	28	25.5				
6	TD50-35/2	5.5	H(м)	36.9	36.7	36.5	36.2	35.8	35	33.7	31.5			
7	TD50-40/2	7.5		42.3	42.2	41.9	41.7	41.3	40.8	40	38.3	35		
8	TD50-50/2	11		53.5	53.4	53.1	52.9	52.5	51.9	51.1	50	48.4	45.8	
9	TD50-60/2	15		65.7	65.8	65.7	65.6	65.3	64.7	63.9	62.8	61.6	60	55.4
10	TD50-70/2	18.5		73.7	73.6	73.4	73.3	73.1	72.9	72.5	72	71.2	70	65.4
11	TD50-81/2	22		85.5	85.3	85	84.8	84.5	84	83.5	82.8	82.1	81	77.1

VERON ENGINEERING

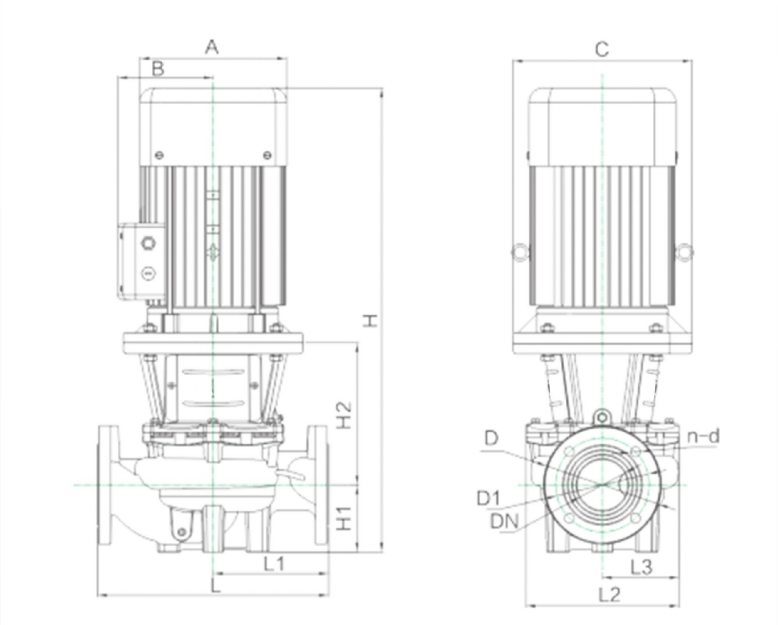

Габаритные размеры

Номер	Модель	L	L1	L2	L3	H	H1	H2	A	B	C	D	D1	DN	n-d
1	TD50-12/2	340	170	240	120	535	115	146	167	112	200	165	125	50	4-φ18
2	TD50-15/2	340	170	240	120	545	115	146	175	118	200	165	125	50	4-φ18
3	TD50-18/2	340	170	240	120	585	115	146	175	118	200	165	125	50	4-φ18
4	TD50-24/2	340	170	240	120	606	115	166	197	128	250	165	125	50	4-φ18
5	TD50-28/2	340	170	240	120	670	115	177	215	134	250	165	125	50	4-φ18
6	TD50-35/2	340	170	240	120	726	115	202	255	158	300	165	125	50	4-φ18
7	TD50-40/2	400	200	280	142	710	115	187	255	158	300	165	125	50	4-φ18
8	TD50-50/2	440	220	326	163	856	115	225	312	186	350	165	125	50	4-φ18
9	TD50-60/2	440	220	326	163	856	115	225	312	186	350	165	125	50	4-φ18
10	TD50-70/2	440	220	326	163	900	115	225	312	186	350	165	125	50	4-φ18
11	TD50-81/2	440	220	326	163	940	115	225	350	280	350	165	125	50	4-φ18

Кривая производительности

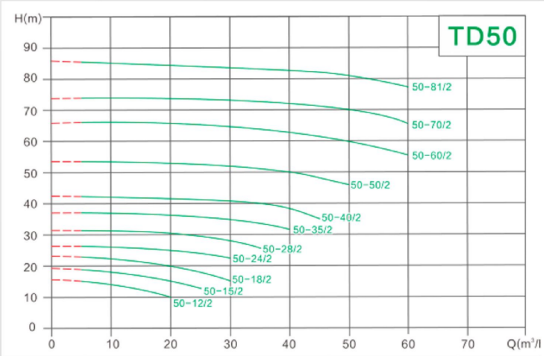

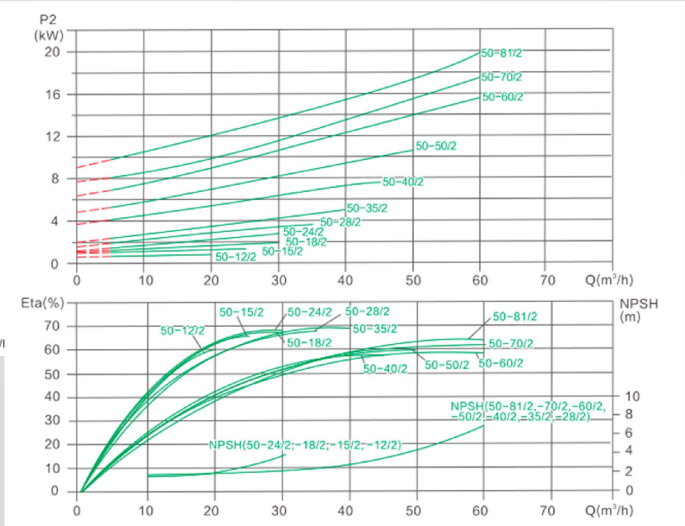

VERON ENGINEERING

Параметры производительности

Порядковый номер	Модель	Расход Q(м³/ч)	Напор H(м)	1×220В (кВт)	3×380В (кВт)	Скорость вращения (об/мин)
1	TD65-12/2	25	12	1.5	1.5	2900
2	TD65-15/2	30	15	2.2	2.2	2900
3	TD65-19/2	30	19	/	3	2900
4	TD65-22/2	40	22	/	4	2900
5	TD65-30/2	40	30	/	5.5	2900
6	TD65-34/2	50	34	/	7.5	2900
7	TD65-40/2	50	40	/	11	2900
8	TD65-50/2	50	50	/	15	2900
9	TD65-60/2	50	60	/	18.5	2900
10	TD65-70/2	60	70	/	22	2900
11	TD65-80/2	70	80	/	30	2900

Параметры производительности

Порядковый номер	Модель	Используемый двигатель (кВт)	Q(м³/ч)	10	20	30	40	50	60	70	80	90
1	TD65-12/2	1.5		14.2	13.1	11	7.2					
2	TD65-15/2	2		17.9	17.0	15	10.7					
3	TD65-19/2	3		21.7	20.8	19	15.2					
4	TD65-22/2	4		25.1	24.7	23.9	22	17.5				
5	TD65-30/2	5.5		32.4	32.1	31.5	30	26.1				
6	TD65-34/2	7.5	H(м)	38.6	38.2	37.6	36.4	34	29.6			
7	TD65-40/2	11		43.4	42.9	42.3	41.4	40	37.6			
8	TD65-50/2	15		53.6	53.3	52.7	51.6	50	47.3			
9	TD65-60/2	18.5		63.1	63.2	63	62.3	60	58.8	54.8		
10	TD65-70/2	22		73.4	73.1	72.8	72.7	72.1	70	67.3	65.1	59.9
11	TD65-80/2	30		87	86.8	86.6	85.6	84.1	82.7	80	77.8	74.2

VERON ENGINEERING

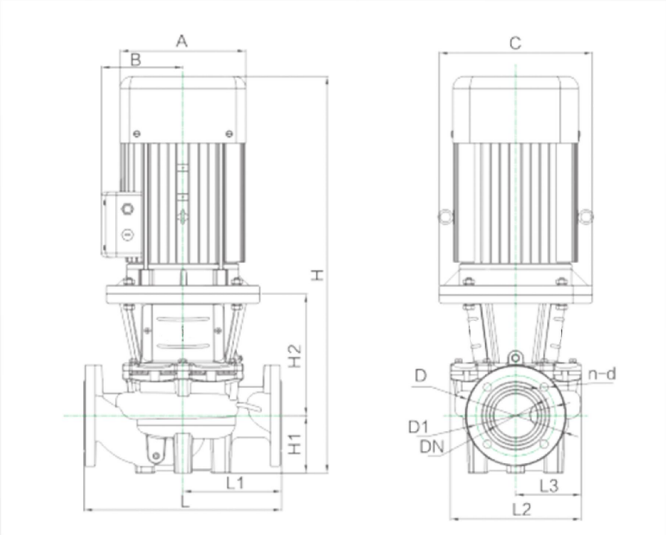

Габаритные размеры

Используемый двигатель	Модель	L	L1	L2	L3	H	H1	H2	A	B	C	D	D1	DN	n-d
1	TD65-12/2	360	180	253	132	552	105	165	175	118	200	185	145	65	4-φ18
2	TD65-15/2	360	180	253	132	592	105	165	175	118	200	185	145	65	4-φ18
3	TD65-19/2	360	180	253	132	615	105	185	197	128	250	185	145	65	4-φ18
4	TD65-22/2	360	180	253	132	666	105	185	215	134	250	185	145	65	4-φ18
5	TD65-30/2	360	180	253	132	723	105	210	255	158	300	185	145	65	4-φ18
6	TD65-34/2	360	180	253	132	723	105	210	255	158	300	185	145	65	4-φ18
7	TD65-40/2	475	238	332	170	881	125	240	312	186	350	185	145	65	4-φ18
8	TD65-50/2	475	238	332	170	881	125	240	312	186	350	185	145	65	4-φ18
9	TD65-60/2	475	238	332	170	925	125	240	312	186	350	185	145	65	4-φ18
10	TD65-70/2	475	238	332	170	965	125	240	350	280	350	185	145	65	4-φ18
11	TD65-80/2	475	238	332	170	1030	125	240	400	310	400	185	145	65	4-φ18

Кривая производительности

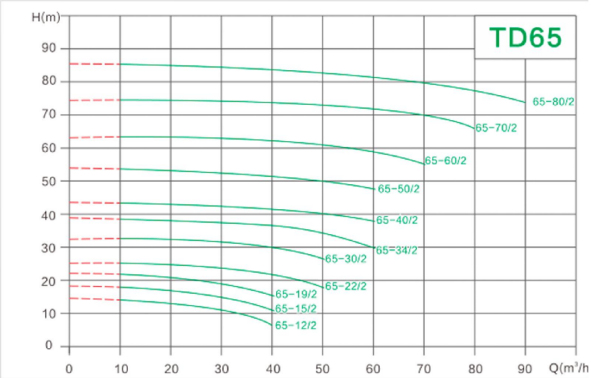

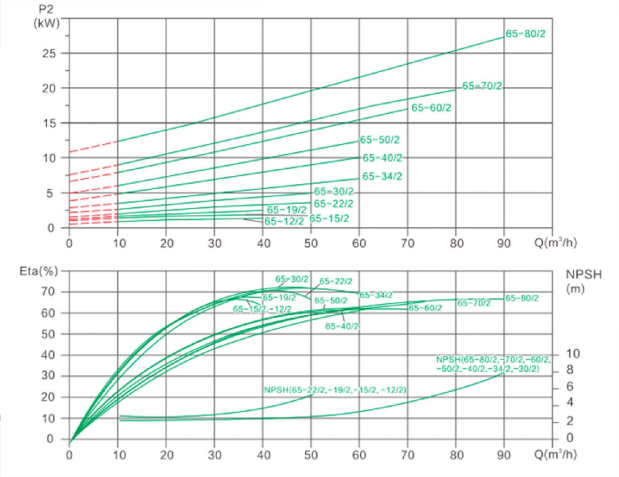

VERON ENGINEERING

Параметры производительности

Номер	Модель	Поток Q(м³/ч)	Напор H(м)	1×220В (кВт)	3×380В (кВт)	Скорость вращения (об/мин)
1	TD80-13/2	50	13	/	3	2900
2	TD80-18/2	50	18	/	4	2900
3	TD80-22/2	50	22	/	5.5	2900
4	TD80-28/2	50	28	/	7.5	2900
5	TD80-30/2	80	30	/	11	2900
6	TD80-38/2	80	38	/	15	2900
7	TD80-47/2	80	47	/	18.5	2900
8	TD80-60/2	80	60	/	22	2900
9	TD80-70/2	80	70	/	30	2900

Параметры производительности

Номер	Модель	Используемый двигатель (кВт)	Q(м³/ч)	10	20	30	40	50	60	70	80	90	100
1	TD80-13/2	3		16.1	15.8	15.2	14.3	13	10.9				
2	TD80-18/2	4		21.1	20.8	20.2	19.2	18	16.2	13.2			
3	TD80-22/2	5.5		24.4	24.1	23.7	23	22	20.5	18	14.3		
4	TD80-28/2	7.5		30.6	30.4	30	29.3	28	26.3	24	20.6		
5	TD80-30/2	11	H(м)	34.8	34.5	34.2	33.8	33.2	32.4	31.3	30	27.8	24.7
6	TD80-38/2	15		41.2	41.2	41.1	40.9	40.6	40.1	39.3	38	36	32.9
7	TD80-47/2	18.5		50.6	50.4	50	49.8	49.6	49.1	48.3	47	44.8	41.4
8	TD80-60/2	22		61.8	61.6	61.4	61.2	60.9	60.7	60.5	60	58.1	56.9
9	TD80-70/2	30		71.7	71.5	71.3	71.1	70.9	70.8	70.5	70	68.9	67.1

VERON ENGINEERING

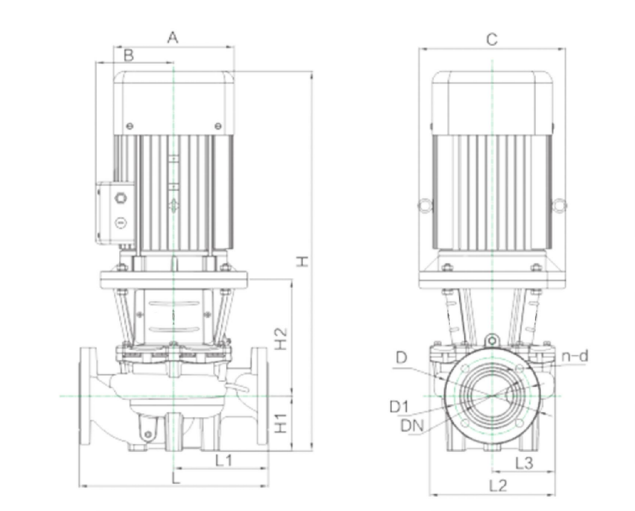

Габаритные размеры

Номер	Модель	L	L1	L2	L3	H	H1	H2	A	B	C	D	D1	DN	n-d
1	TD80-13/2	440	220	260	133	620	100	196	197	128	250	200	160	80	8-φ18
2	TD80-18/2	440	220	260	133	675	100	196	215	134	250	200	160	80	8-φ18
3	TD80-22/2	440	220	260	133	730	100	220	255	158	300	200	160	80	8-φ18
4	TD80-28/2	440	220	260	133	730	100	220	255	158	300	200	160	80	8-φ18
5	TD80-30/2	500	250	340	171	891	115	260	312	186	350	200	160	80	8-φ18
6	TD80-38/2	500	250	340	171	891	115	260	312	186	350	200	160	80	8-φ18
7	TD80-47/2	500	250	340	171	935	115	260	312	186	350	200	160	80	8-φ18
8	TD80-60/2	500	250	340	171	975	115	260	350	280	350	200	160	80	8-φ18
9	TD80-70/2	500	250	340	171	1040	115	260	400	310	400	200	160	80	8-φ18

Кривая производительности

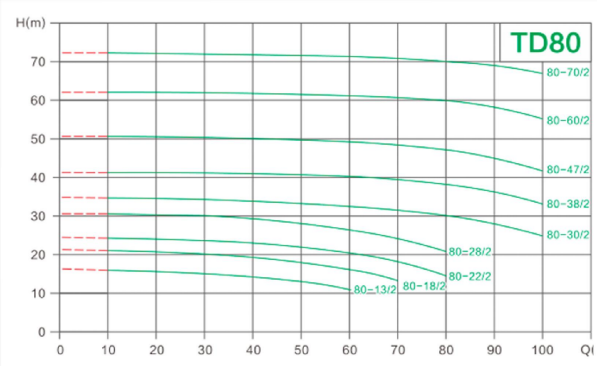

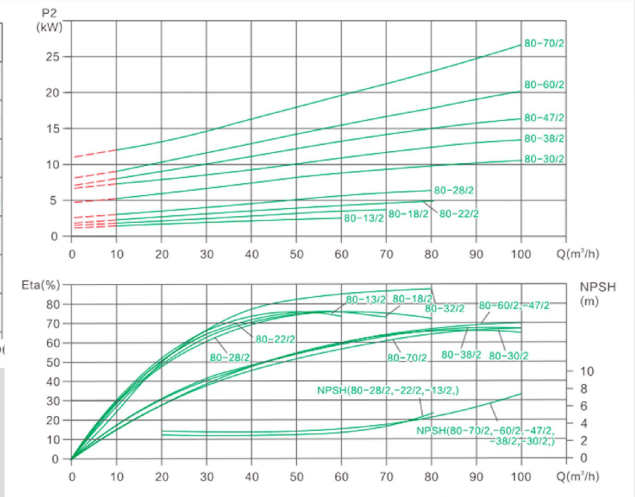

VERON ENGINEERING

Параметры производительности

Порядковый номер	Модель	Расход Q(м³/ч)	Напор H(м)	1×220В (кВт)	3×380В (кВт)	Скорость вращения (об/мин)
1	TD100-10/2	60	10	/	3	2900
2	TD100-15/2	60	15	/	4	2900
3	TD100-17/2	80	17	/	5.5	2900
4	TD100-22/2	80	22	/	7.5	2900
5	TD100-27/2	100	27	/	11	2900
6	TD100-33/2	100	33	/	15	2900
7	TD100-40/2	100	40	/	18.5	2900
8	TD100-48/2	100	48	/	22	2900
9	TD100-52/2	130	52	/	30	2900

Параметры производительности

Порядковый номер	Модель	Используемый двигатель (кВт)	Q(м³/ч)	10	20	30	40	50	60	70	80	90	100	110	120	130	145	160
1	TD100-10/2	3		14.6	14	13.2	12.3	11.1	10	8.7	6.8							
2	TD100-15/2	4		18.6	18.2	17.7	17.1	16.2	15	13.4	11							
3	TD100-17/2	5.5		21.7	21.5	21.1	20.7	20	19.2	18.3	17	15.3	13	10.4				
4	TD100-22/2	7.5		26.8	26.6	26.3	25.9	25.3	24.5	23.4	22	20.3	18.2	15.8				
5	TD100-27/2	11	H(м)	31.5	31.3	31.1	30.9	30.7	30.3	29.8	29.2	28.2	27	25.5	23.6	20.8		
6	TD100-33/2	15		37.1	37	36.8	36.6	36.2	35.8	35.3	34.7	33.9	33	31.7	30.1	27.9		
7	TD100-40/2	18.5		43.3	43.2	43.1	42.9	42.7	42.4	42.1	41.6	40.9	40	38.9	37.4	35.3		
8	TD100-48/2	22		51.2	51.1	51	50.8	50.6	50.3	49.9	49.4	48.8	48	46.9	45.3	43.2		
9	TD100-52/2	30		55.3	55.3	55.3	55.3	55.2	55.1	54.8	54.6	54.4	54.2	53.8	53.1	52	49	43.5

VERON ENGINEERING

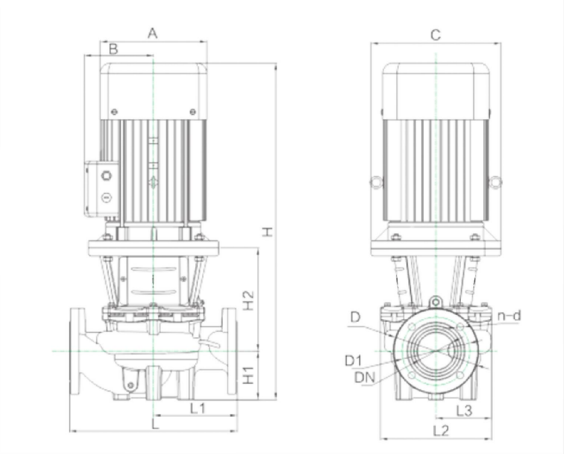

Габаритные размеры

Порядковый номер	Модель	L	L1	L2	L3	H	H1	H2	A	B	C	D	D1	DN	n-d
1	TD100-10/2	450	225	275	147	616	105	185	197	128	250	220	180	100	8-φ18
2	TD100-15/2	450	225	275	147	670	105	185	215	134	250	220	180	100	8-φ18
3	TD100-17/2	500	250	275	147	763	140	215	255	158	300	220	180	100	8-φ18
4	TD100-22/2	500	250	275	147	763	140	215	255	158	300	220	180	100	8-φ18
5	TD100-27/2	550	275	280	150	905	140	248	312	186	350	220	180	100	8-φ18
6	TD100-33/2	550	275	280	150	905	140	248	312	186	350	220	180	100	8-φ18
7	TD100-40/2	550	275	335	172	955	140	253	312	186	350	220	180	100	8-φ18
8	TD100-48/2	550	275	335	172	995	140	253	350	280	350	220	180	100	8-φ18
9	TD100-52/2	550	275	335	172	1060	140	253	400	310	400	220	180	100	8-φ18

Кривая производительности

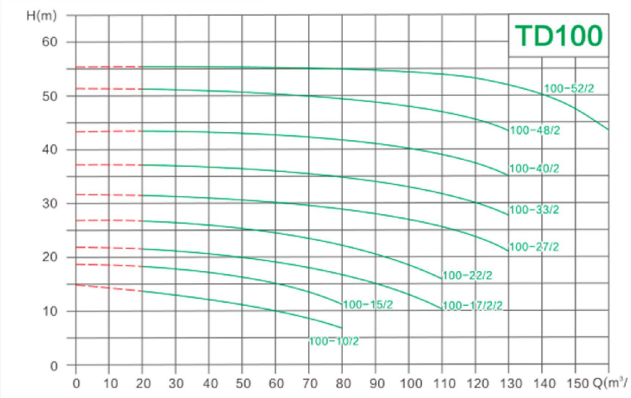

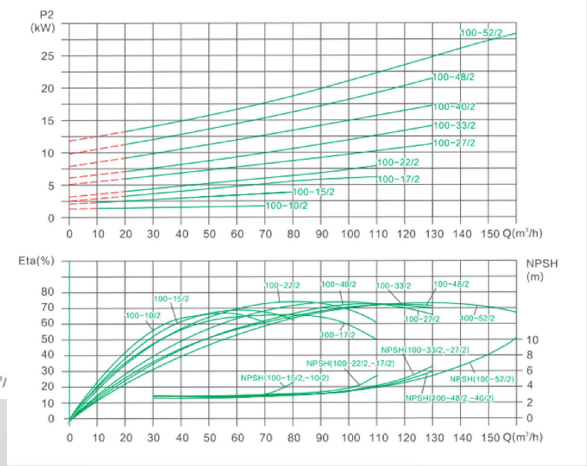

VERON ENGINEERING

Параметры производительности

Порядковый номер	Модель	Расход Q(м³/ч)	Напор H(м)	1×220В (кВт)	3×380В (кВт)	Скорость вращения (об/мин)
1	TD125-11/4	120	11	/	5.5	1450
2	TD125-14/4	120	14	/	7.5	1450
3	TD125-18/4	160	18	/	11	1480
4	TD125-22/4	160	22	/	15	1480
5	TD125-28/4	160	28	/	18.5	1480
6	TD125-32/4	160	32	/	22	1480
7	TD125-40/4	160	40	/	30	1480
8	TD125-48/4	160	48	/	37	1480

Параметры производительности

Порядковый номер	Модель	Используемый двигатель (кВт)	Q(м³/ч)	40	60	80	100	120	140	160	180	200
1	TD125-11/4	5.5	H(м)	12.9	12.7	12.4	11.8	11	9.9	8		
2	TD125-14/4	7.5		16.2	15.9	15.5	14.9	14	12.8	11.2		
3	TD125-18/4	11		21.5	21.3	21	20.6	19.9	19.1	18	16.4	14.1
4	TD125-22/4	15		26.7	26.5	26.2	25.7	24.9	23.7	22	19.8	16.7
5	TD125-28/4	18.5		30.9	30.8	30.7	30.5	30.1	29.3	28	25.8	22.2
6	TD125-32/4	22		34.6	34.6	34.5	34.4	34	33.3	32	30.2	27.3
7	TD125-40/4	30		43.9	43.6	43.3	42.9	42.2	41.3	40	38	35.4
8	TD125-48/4	37		51.5	51.3	51	50.5	49.9	49.1	48	46.4	44.2

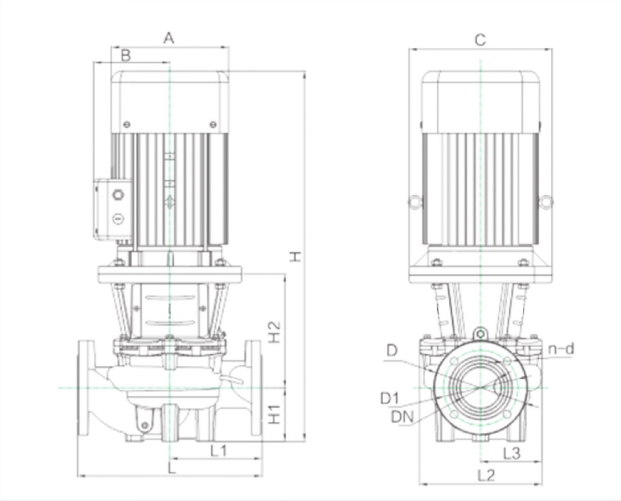

VERON ENGINEERING

Габаритные размеры

Порядковый номер	Модель	L	L1	L2	L3	H	H1	H2	A	B	C	D	D1	DN	n-d
1	TD125-11/4	620	310	380	205	840	220	215	255	158	300	250	210	125	8-φ18
2	TD125-14/4	620	310	380	205	840	220	215	255	158	300	250	210	125	8-φ18
3	TD125-18/4	800	400	425	225	1001	220	270	312	186	350	250	210	125	8-φ18
4	TD125-22/4	800	400	425	225	1001	220	270	312	186	350	250	210	125	8-φ18
5	TD125-28/4	800	400	480	255	1101	220	280	330	255	350	250	210	125	8-φ18
6	TD125-32/4	800	400	480	255	1136	220	280	330	255	350	250	210	125	8-φ18
7	TD125-40/4	800	400	545	280	1170	220	285	400	310	400	250	210	125	8-φ18
8	TD125-48/4	800	400	545	280	1216	220	305	450	325	450	250	210	125	8-φ18

Кривая производительности

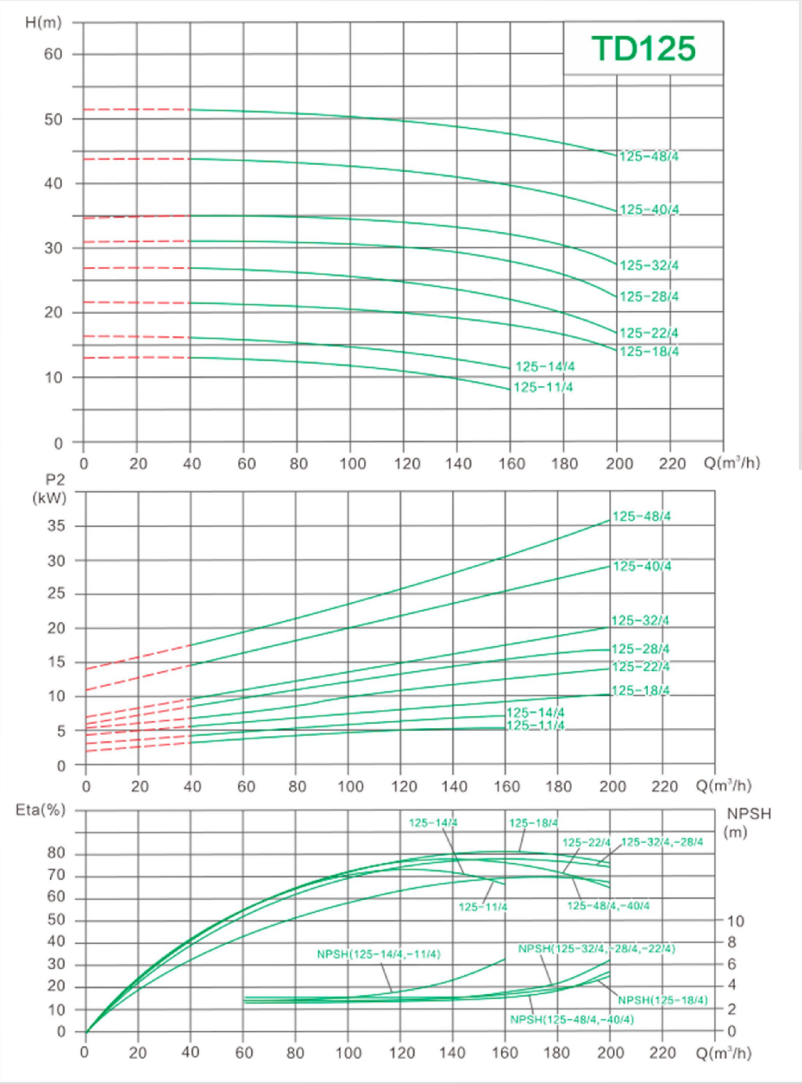

VERON ENGINEERING

Параметры производительности

Номер	Модель	Расход Q(м³/ч)	Напор H(м)	1×220В (кВт)	3×380В (кВт)	Скорость вращения (об/мин)
1	TD150-10/4	200	10	/	7.5	1480
2	TD150-12.5/4	200	12.5	/	11	1480
3	TD150-17/4	200	17	/	15	1480
4	TD150-21/4	200	21	/	18.5	1480
5	TD150-25/4	200	25	/	22	1480
6	TD150-33/4	200	33	/	30	1480
7	TD150-40/4	200	40	/	37	1480
8	TD150-50/4	200	50	/	45	1480

Параметры производительности

Номер	Модель	Используемый двигатель (кВт)	Q(м³/ч)	50	80	110	140	170	200	220	240
1	TD150-10/4	7.5	H(м)	13.53	13.29	12.36	11.82	10.33	10	8.93	7.16
2	TD150-12.5/4	11		14.6	14.5	14.4	14.2	13.7	12.5	11.1	9.2
3	TD150-17/4	15		18.8	18.8	18.7	18.5	18	17	16.1	15
4	TD150-21/4	18.5		23.3	23.1	22.9	22.6	22	21	19.8	17.9
5	TD150-25/4	22		28	28	27.8	27.3	26.5	25	23.5	21.3
6	TD150-33/4	30		35.5	35.4	35.2	34.8	34.2	33	31.5	29.6
7	TD150-40/4	37		43.1	43	42.8	42.4	41.6	40	38.4	36.2
8	TD150-50/4	45		52.4	52.2	52	51.7	51.1	50	48.7	46.7

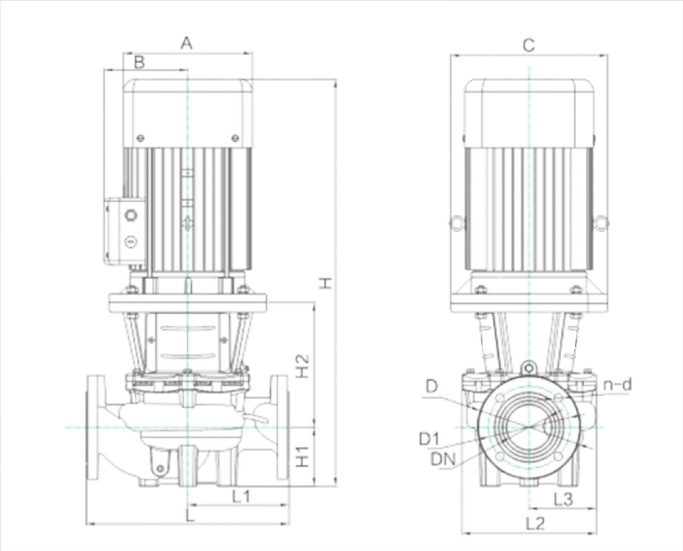

VERON ENGINEERING

Габаритные размеры

Номер	Модель	L	L1	L2	L3	H	H1	H2	A	B	C	D	D1	DN	n-d
1	TD150-10/4	800	400	407	227	818	170	240	255	158	300	285	240	150	8-φ22
2	TD150-12.5/4	800	400	447	240	991	220	255	312	186	350	285	240	150	8-φ22
3	TD150-17/4	800	400	447	240	1035	220	270	312	186	350	285	240	150	8-φ22
4	TD150-21/4	800	400	447	240	1091	220	270	330	255	350	285	240	150	8-φ22
5	TD150-25/4	800	400	505	270	1136	220	280	330	255	350	285	240	150	8-φ22
6	TD150-33/4	800	400	505	270	1163	220	280	400	310	400	285	240	150	8-φ22
7	TD150-40/4	900	450	580	285	1196	235	270	450	325	450	285	240	150	8-φ22
8	TD150-50/4	900	450	580	285	1221	235	270	450	325	450	285	240	150	8-φ22

Кривая производительности

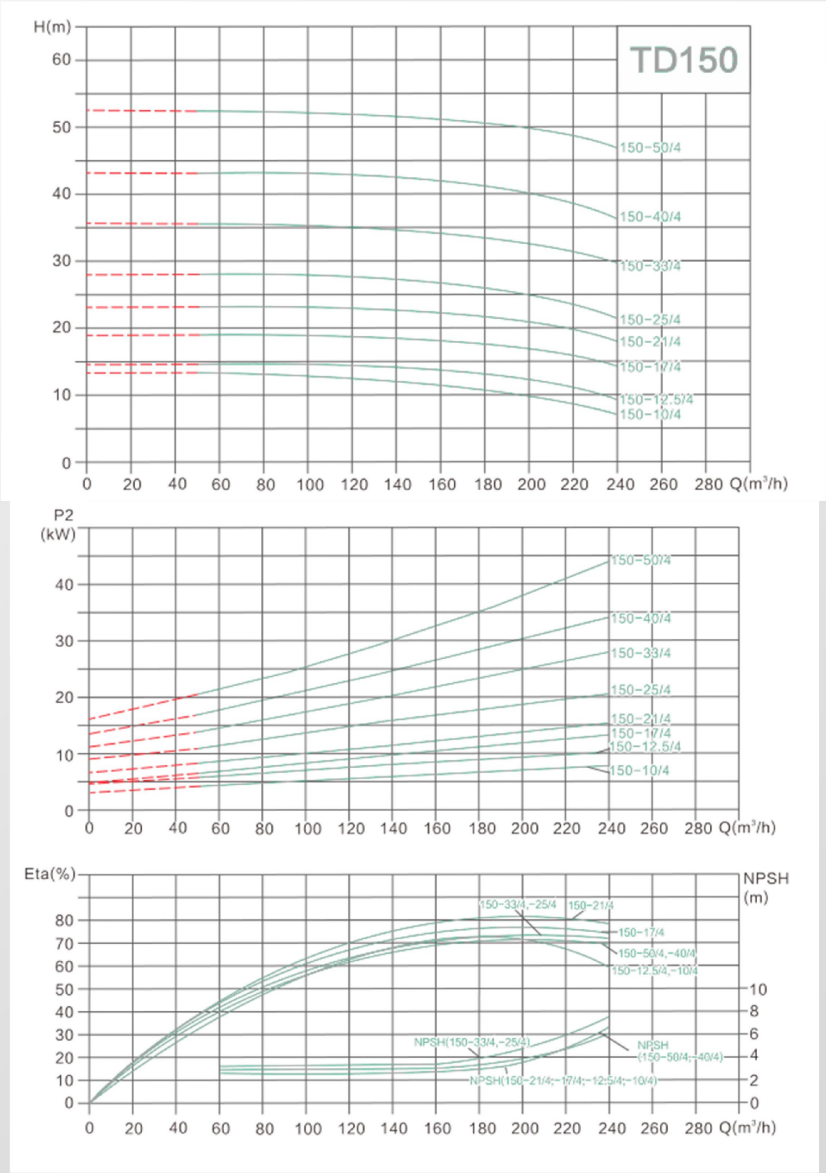

VERON ENGINEERING

Параметры производительности

Номер	Модель	Расход Q(м³/ч)	Напор H(м)	1×220В (кВт)	3×380В (кВт)	Скорость вращения (об/мин)
1	TD200-16/4	300	16	/	18.5	1480
2	TD200-19/4	300	19	/	22	1480
3	TD200-24/4	300	24	/	30	1480
4	TD200-31/4	300	31	/	37	1480
5	TD200-36/4	300	36	/	45	1480
6	TD200-47/4	300	47	/	55	1480
7	TD200-53/4	300	53	/	75	1480
8	TD200-12.5/4	400	12.5	/	22	1480
9	TD200-20/4	400	20	/	30	1480
10	TD200-23/4	400	23	/	37	1480
11	TD200-27/4	400	27	/	45	1480
12	TD200-32/4	400	32	/	55	1480
13	TD200-43/4	400	43	/	75	1480
14	TD200-50/4	400	50	/	90	1480

Параметры производительности

Номер	Модель	Применяемый электродвигатель (кВт)	Q(м³/ч)	160	200	240	280	320	360	400	440	480
1	TD200-12.5/4	22	H(м)	17.2	16.9	16.5	15.9	15.1	14	12.5	10.7	8
2	TD200-20/4	30		24.6	24.4	24	23.6	22.8	21.7	20	17.5	14.2
3	TD200-23/4	37		28.1	27.8	27.4	26.8	25.9	24.8	23	20.9	18.2
4	TD200-27/4	45		32.1	31.7	30.2	30.5	29.6	28.4	27	24.9	22.5
5	TD200-32/4	55		37.5	37.1	36.5	35.7	34.7	33.3	32	29.9	27.7
6	TD200-43/4	75		47	46.7	46.4	45.9	45.3	44.4	43	41.1	38.6
7	TD200-50/4	90		52.9	52.8	52.6	52.2	51.7	51	50	48.3	45.5

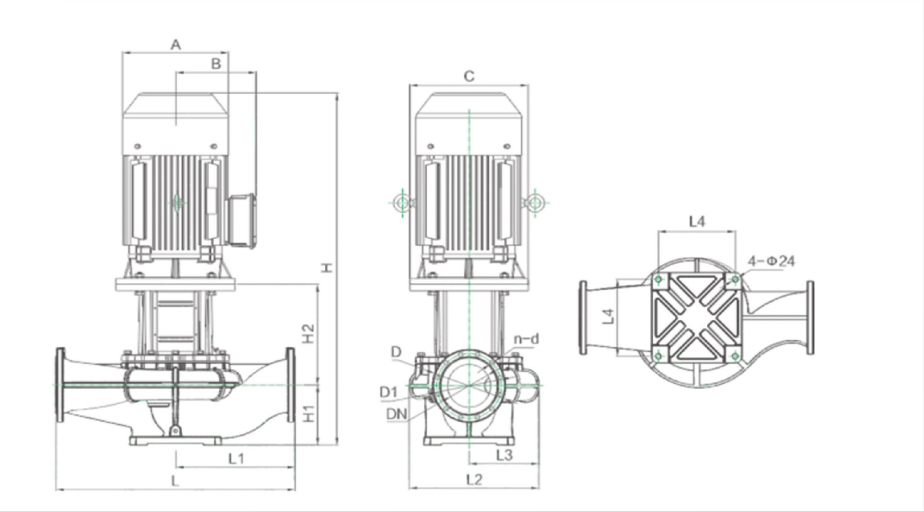

VERON ENGINEERING

Габаритные размеры

Номер	Модель	L	L1	L2	L3	L4	H	H1	H2	A	B	C	D	D1	DN	n-d
1	TD200-12.5/4	1000	500	523	291	360	1326	270	420	360	280	350	340	295	200	12-φ22
2	TD200-20/4	1000	500	523	291	360	1353	270	420	400	305	400	340	295	200	12-φ22
3	TD200-23/4	1100	550	581	316	360	1408	270	450	450	335	450	340	295	200	12-φ22
4	TD200-27/4	1100	550	581	316	360	1433	270	450	450	335	450	340	295	200	12-φ22
5	TD200-32/4	1100	550	581	316	360	1487	270	457	490	365	550	340	295	200	12-φ22
6	TD200-43/4	1100	550	610	328	360	1570	270	457	550	400	550	340	295	200	12-φ22
7	TD200-50/4	1100	550	610	328	360	1621	270	457	550	400	550	340	295	200	12-φ22

Кривая производительности

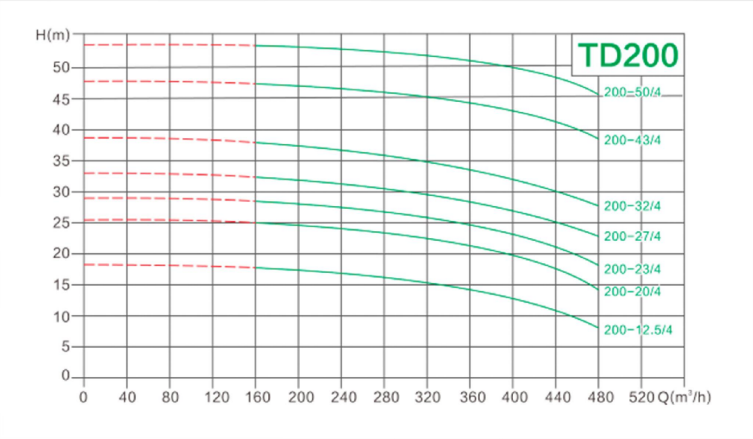

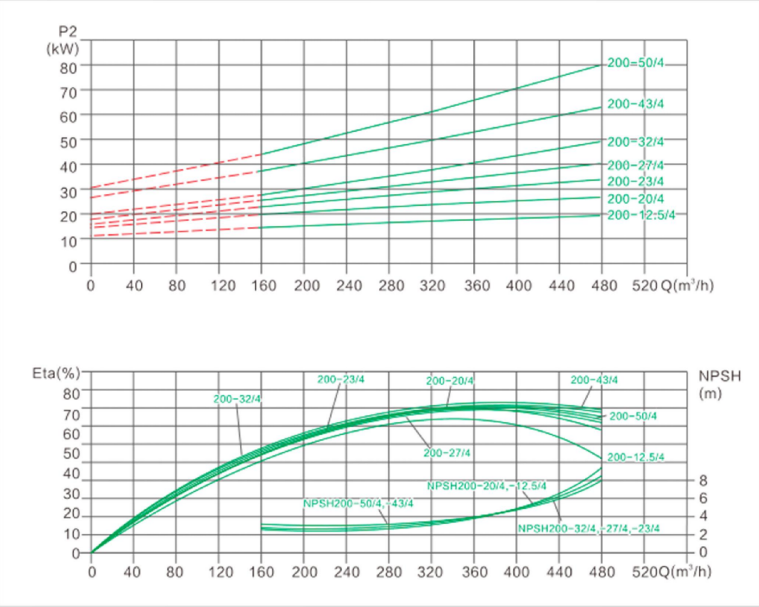

VERON ENGINEERING

Параметры производительности

Номер	Модель	Расход Q(м³/ч)	Напор H(м)	1×220В (кВт)	3×380В (кВт)	Скорость вращения (об/мин)
1	TD250-16/4	500	16	/	30	1480
2	TD250-19/4	500	19	/	37	1480
3	TD250-22/4	500	22	/	45	1480
4	TD250-29/4	500	29	/	55	1480
5	TD250-36/4	500	36	/	75	1480
6	TD250-47/4	500	47	/	90	1480
7	TD250-56/4	500	56	/	110	1480
8	TD250-12.5/4	630	12.5	/	30	1480
9	TD250-14/4	630	14	/	37	1480
10	TD250-17/4	630	17	/	45	1480
11	TD250-20/4	630	20	/	55	1480
12	TD250-26/4	630	26	/	75	1480
13	TD250-32/4	630	32	/	90	1480
14	TD250-40/4	630	40	/	110	1480
15	TD250-50/4	630	50	/	132	1480

Параметры производительности

Номер	Модель	Применяемый электродвигатель (кВт)	Q(м³/ч)	240	300	360	420	480	540	600	630	660	720	750
1	TD250-12.5/4	30	H(м)	18.4	17.9	17.2	16.4	15.5	14.5	13.2	12.5	11.8	9.9	8.7
2	TD250-14/4	37		20	19.5	18.9	18.2	17.5	16.6	15.6	14	13.4	12.6	11.6
3	TD250-17/4	45		21.8	21.3	20.8	20.1	19.4	18.6	17.6	17	16.3	14.4	13.4
4	TD250-20/4	55		24.5	24.1	23.7	23.1	22.4	21.5	20.5	20	19.3	17.6	16.5
5	TD250-26/4	75		31.7	31.1	30.6	29.9	29.1	28.2	26.8	26	25.2	23.1	21.9
6	TD250-32/4	90		36.7	36.3	35.7	35.1	34.3	33.5	32.6	32	31.3	29.5	28.4
7	TD250-40/4	110		46	45.5	44.9	44.2	43.4	42.3	40.8	40	39.1	36.8	35.5
8	TD250-50/4	132		55.6	55.2	54.6	53.9	53.2	52.3	50.9	50	49	46.7	45.4

VERON ENGINEERING

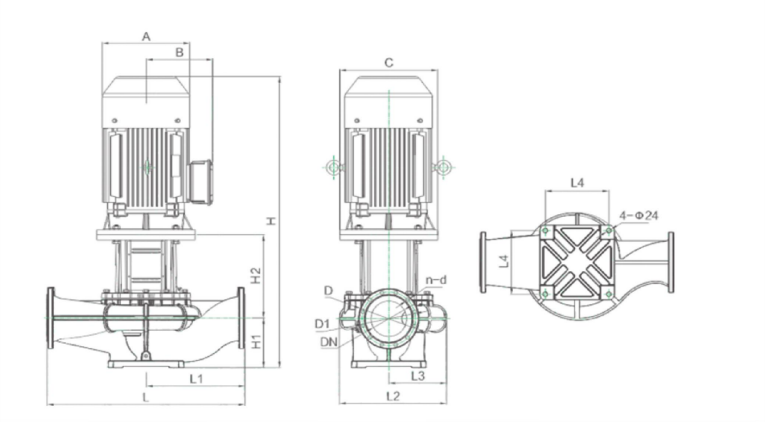

Габаритные размеры

Номер	Модель	L	L1	L2	L3	L4	H	H1	H2	A	B	C	D	D1	DN	n-d
1	TD250-12.5/4	1100	550	585	329	390	1428	300	465	397	314	400	405	355	250	12-φ26
2	TD250-14/4	1100	550	585	329	390	1486	300	495	445	334	450	405	355	250	12-φ26
3	TD250-17/4	1100	550	585	329	390	1511	300	495	445	334	450	405	355	250	12-φ26
4	TD250-20/4	1100	550	585	329	390	1580	300	495	485	367	550	405	355	250	12-φ26
5	TD250-26/4	1100	550	619	342	440	1650	300	507	547	407	550	405	355	250	12-φ26
6	TD250-32/4	1100	550	619	342	440	1701	300	507	547	407	550	405	355	250	12-φ26
7	TD250-40/4	1200	600	665	360	440	1840	305	525	645	535	660	405	355	250	12-φ26
8	TD250-50/4	1200	600	665	360	440	1990	305	525	645	535	660	405	355	250	12-φ26

Кривая производительности

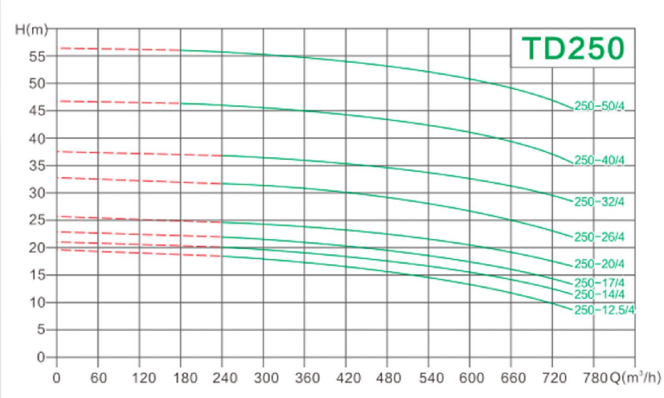

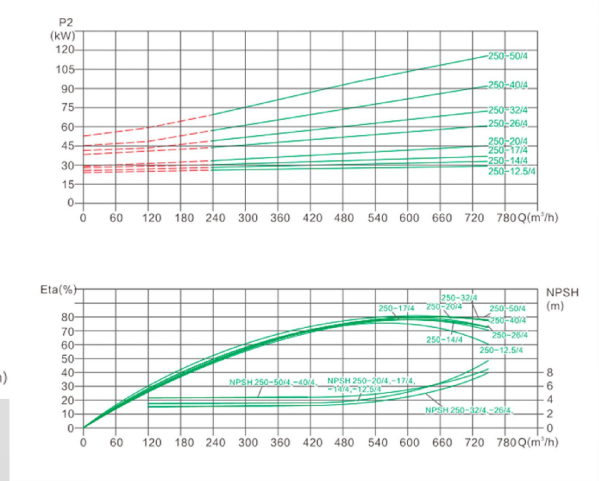

VERON ENGINEERING

TP

Насосы вертикальные второго поколения

ОБЗОР ПРОДУКТА

Трубопроводные насосы серии TP разработаны нашей компанией совместно с Университетом Цзянсу на основе характеристик одноступенчатых односторонних всасывающих насосов, с учетом отечественных и зарубежных отраслевых стандартов, посредством научного, рационального и оптимизированного проектирования, с постоянным совершенствованием и повышением эффективности насосов. Это многофункциональные и серийные изделия. Основные характеристики: компактные размеры, малая занимаемая площадь, умеренный вес. Преимущества: рациональная и компактная конструкция, высокая эффективность и энергосбережение, низкий уровень шума, прочность и долговечность, удобство технического обслуживания.

ОСНОВНЫЕ ОБЛАСТИ ПРИМЕНЕНИЯ:

Перекачка разбавленных, чистых, некоррозионных жидкостей с температурой окружающей среды, а также жидкостей с вязкостью до 5°E, физико-химические свойства которых аналогичны свойствам воды. Широко применяются в системах водоснабжения, охлаждения, пожаротушения, гальваники, химической промышленности, оборудовании для экструзии, системах очистки сточных вод и т.д.

ОПИСАНИЕ КОНСТРУКЦИИ

Основными составными частями агрегата являются корпус насоса, рабочее колесо, крышка насоса (вертикальная крышка) и электродвигатель.
У насосов серии TP всасывающий и напорный патрубки расположены на одной центральной оси и имеют одинаковый диаметр; они могут устанавливаться на трубопроводе как задвижки, что упрощает монтаж. Конструкция с верхней загрузкой позволяет при техническом обслуживании демонтировать только крышку насоса и рабочее колесо, без снятия корпуса насоса и трубопроводов на всасывающем и напорном патрубках, что позволяет заменить уплотнения и рабочее колесо.
Насосы серии TP имеют наиболее компактную горизонтальную конструкцию с прямым приводом и задней загрузкой; преимущества: малая занимаемая площадь, удобство монтажа и технического обслуживания (при техническом обслуживании не требуется демонтаж корпуса насоса и трубопроводов на всасывающем и напорном патрубках, достаточно сдвинуть электродвигатель назад, чтобы извлечь рабочее колесо, уплотнения и другие детали для технического обслуживания), на фланцах всасывающего и напорного патрубков предусмотрены отверстия для выпуска воздуха, что облегчает удаление воздуха из насоса и проверку давления.

В нижней части насоса предусмотрены крепежные отверстия для фиксации на фундаментной плите, что повышает безопасность и стабильность работы насоса.
В качестве уплотнения используется безразливное износостойкое механическое уплотнение, обеспечивающее стабильную и надежную работу и увеличенный срок службы.
В насосах TP используется привод от двухполюсных двигателей серии YE2 или YE3; в насосах TP используются двухполюсные электродвигатели серии YE2 или YE3 с низкой частотой вращения и низким уровнем шума. Все вращающиеся части двигателя проходят строгую проверку качества и балансировку, что особенно подходит для условий с низким уровнем шума; используется удлиненный вал двигателя серии YE2 или YE3 с короткозамкнутым ротором, класс защиты: IP55, класс изоляции: F.

VERON ENGINEERING

ТЕХНИЧЕСКИЕ ПАРАМЕТРЫ

Диапазон расхода: 7,2~120 м³/ч
Диапазон напора: 6~62 м
Диаметр патрубков: 40~100 мм
Мощность электродвигателя: 0,75~7,5 кВт
Диапазон частоты вращения: 2800/2900/2950 об/мин
Требования к температуре среды: -15 С ~ 80 С; температура окружающей среды: ≤ 40 С

МАТЕРИАЛЫ:

Корпус насоса и крышка насоса (вертикальная крышка) изготовлены из чугуна HT200, рабочее колесо изготовлено из серого чугуна HT250 или бронзы, стандартная комплектация - серый чугун HT200; корпус двигателя изготовлен из литого под давлением алюминия; вал насоса изготовлен из нержавеющей стали SUS304 методом сварки трением; по запросу заказчика могут быть использованы специальные материалы (указать при заказе).

СХЕМА СБОРКИ

Каждый продукт, каждое сочетание, каждая деталь демонстрируют неповторимый вкус, индивидуальность и культурное содержание, ненавязчиво подчеркивая гармонию насосной техники.

ОСНОВНЫЕ КОМПОНЕНТЫ И МАТЕРИАЛЫ

Внешний вид изделия может отличаться от изображения на схеме

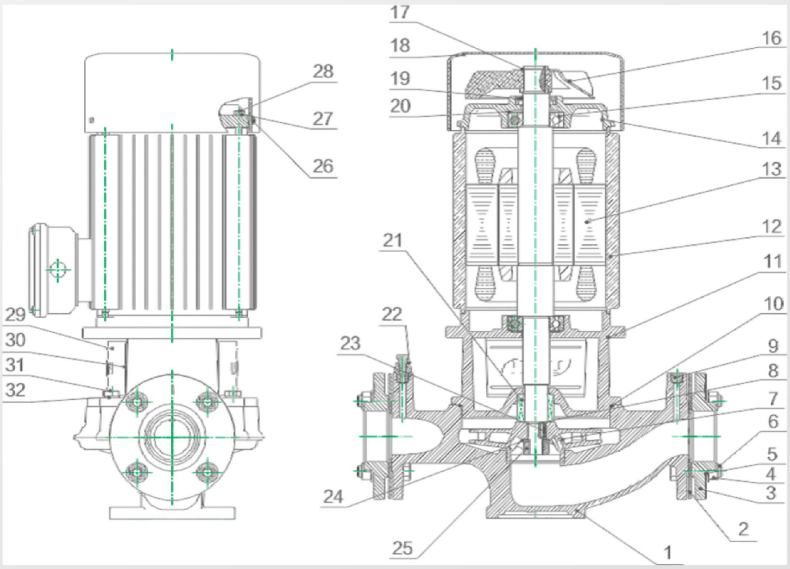

Номер	Код	Наименование
1	TP50-12-01	Корпус насоса
2		Прокладка DN50
3	PN06/DN50	Фланец с шейкой и резьбой
4	GB/T6170-2015	Шестигранная гайка типа 1 M12
5	GB/T97.1-2002	Плоская шайба Ф12
6	GB/T5783-2016	Шестигранный болт с полной резьбой M12X50
7	TP50-12-02	Рабочее колесо
8	TP50-12/1.2-03	Ротор с валом
9	TD40-09	Заглушка с внутренней резьбой G1/4
10		Уплотнительное кольцо Ф135X2,5
11	TP50-12/1.1-04	Соединение
12	Y2-80/2	Детали корпуса (алюминий)
13	Y2 -80/2-3	Обмотка статора
14	Y2-80/2	Задняя крышка
15	6204-zz	Шарикоподшипник
16		Вентилятор
17	GB/T894-2017	Пружинная шайба для вала Ф19
18		Защитный кожух
19	JB/T1091-2018	Манжетное уплотнение 20X35X7
20	JB-T7590-2005	Стальная волнистая пружина D47
21	GY109-19	Механическое уплотнение
22	TD40-10	Воздушный клапан G1/4
23	GB/T1096-2003	Ключ типа A 5X5X16
24	GB97.1-2002	Плоская шайба Ф12
25	GB/T6171-2016	Шестигранная гайка типа 1 с мелкой резьбой M12*1,5
26	GB/T818-2016	Крестообразный винт M5X12
27	GB/T859-1987	Легкая пружинная шайба Ф6
28	GB/T5782-2016	Шестигранный болт M6X200
29	TP04-1	Защитная пластина
30	GB/T818-2016	Крестообразный винт M5X6
31	GB/T5783-2016	Шестигранный болт с полной резьбой M8X25
32	GB/T859-1987	Легкий упорный подпятник Ф8

VERON ENGINEERING

Габаритные размеры

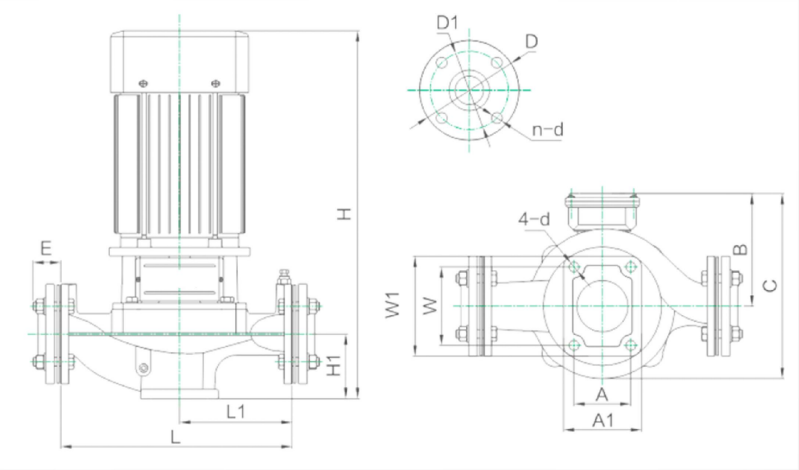

Модель	Габаритные размеры												Размеры фланца		
	L	L1	H	H1	E	B	C	A	A1	W	W1	4-d	D1	D	n-d
TP40-10	305	155	435	85	26	125	210	70	100	110	140	4-φ14	100	130	4-φ14
TP40-15	305	155	435	85	26	125	210	70	100	110	140	4-φ14	100	130	4-φ14
TP40-20	305	155	435	85	26	125	210	70	100	110	140	4-φ14	100	130	4-φ14
TP40-30	330	165	446	90	26	145	255	80	115	120	150	4-φ14	100	130	4-φ14
TP40-50	350	170	575	90	29	170	290	70	100	110	140	4-φ14	100	130	4-φ14
TP50-8	290	150	425	85	32	125	210	70	100	110	140	4-φ14	110	140	4-φ14
TP50-12	305	155	435	85	32	125	210	70	100	110	140	4-φ14	110	140	4-φ14
TP50-15	305	155	447	85	32	145	235	70	100	110	140	4-φ14	110	140	4-φ14
TP50-17	305	155	447	85	32	145	235	70	100	110	140	4-φ14	110	140	4-φ14
TP50-20	305	155	447	85	32	145	235	70	100	110	140	4-φ14	110	140	4-φ14
TP50-25	330	170	446	91	32	145	255	80	115	120	150	4-φ14	110	140	4-φ14
TP50-30	330	170	520	91	32	160	260	80	115	120	150	4-φ14	110	140	4-φ14
TP50-40	330	170	577	91	32	166	280	80	115	120	150	4-φ14	110	140	4-φ14
TP50-50	355	175	642	120	32	190	325	80	115	120	150	4-φ14	110	140	4-φ14
TP50-60	355	175	642	120	32	190	320	80	115	120	150	4-φ14	110	140	4-φ14
TP65-10	310	165	480	115	32	145	240	100	135	140	170	4-φ14	130	160	4-φ14
TP65-16	310	165	480	115	32	145	240	100	135	140	170	4-φ14	130	160	4-φ14
TP65-19	310	165	480	115	32	145	240	100	135	140	170	4-φ14	130	160	4-φ14
TP65-25	340	170	560	120	32	160	270	100	135	140	170	4-φ14	130	160	4-φ14
TP65-30	345	175	610	120	32	170	280	100	135	140	170	4-φ14	130	160	4-φ14
TP65-40	370	180	610	120	32	190	320	100	135	140	170	4-φ14	130	160	4-φ14
TP65-50	370	180	640	125	32	190	320	100	135	140	170	4-φ20	130	160	4-φ14
TP80-14	375	175	612	126	36	170	290	100	135	140	170	4-φ14	150	185	4-φ14
TP80-21	375	175	612	126	36	170	290	100	135	140	170	4-φ14	150	185	4-φ14
TP80-30	370	175	644	126	36	190	320	100	135	140	170	4-φ14	150	185	4-φ14
TP80-40	455	220	663	140	36	190	325	150	160	160	190	4-φ17	160	200	8-φ18
TP100-10	440	205	652	155	40	170	285	150	160	160	190	4-φ14	170	205	4-φ14
TP100-16	380	180	636	150	40	170	280	150	160	160	190	4-φ14	170	205	4-φ14
TP100-19	440	205	685	155	40	190	320	100	135	140	170	4-φ14	170	205	4-φ14
TP100-19A	440	205	685	155	40	190	320	100	135	140	170	4-φ14	170	205	4-φ14
TP100-19B	440	205	685	155	40	190	320	100	135	140	170	4-φ14	170	205	4-φ14
TP100-21	380	180	670	150	40	190	320	150	160	160	190	4-φ14	170	205	4-φ14
TP100-30	380	180	670	150	40	190	320	150	160	160	190	4-φ14	170	205	4-φ14

VERON ENGINEERING

Параметры производительности

Модель	Расход Q м³/ч	Расход Q l/s	Напор H (м)	Частота вращения n (об/мин)	Мощность на валу (кВт)	Применяемый электродвигатель кВт	Применяемый электродвигатель V	КПД η (%)	Резерв кавитации (NPSH) r (м)	Вход/выход Диаметр (мм)	Масса (кг)
TP40-10	7.2	2.00	11	2900	0.43	0.75	220/380 50Hz	50	3.2	40	25
	11.4	3.16	10		0.56			55			
	15.6	4.30	9		0.72			53			
TP40-15	7.2	2.00	16	2900	0.63	1.1	220/380 50Hz	50	3.2	40	29
	11.4	3.16	15		0.79			58.5			
	15.6	4.30	12		0.89			57			
TP40-20	7.2	2.00	20.5	2900	0.79	1.5	220/380 50Hz	52	3.2	40	33
	11.4	3.16	20		1.03			60			
	15.6	4.30	18		1.25			62			
TP40-30	7.2	2.00	33	2900	1.32	2.2	220/380 50Hz	44	3.2	40	38
	11.4	3.16	30		1.55			60			
	15.6	4.30	27.5		1.96			59			
TP40-50	7.2	2.00	53	2900	2.58	4.0	380/660 50Hz	38	3.2	40	61
	11.4	3.16	50		3.10			48			
	15.6	4.30	48		3.83			51			

Параметры производительности

Модель	Расход Q м³/ч	Расход Q l/s	Напор H (м)	Скорость вращения (об/мин)	Мощность на валу (кВт)	Применяемый электродвигатель кВт	Применяемый электродвигатель V	КПД η (%)	Запас по кавитации (NPSH) r (м)	Вход/выход Диаметр (мм)	Масса (кг)
TP50-8	10.8	3.0	9.5	2900	0.60	0.75	220/380 50Hz	46.5	3.5	50	26
	18.0	5.0	8		0.63			62.0			
	21.6	6.0	7.5		0.73			60.0			
TP50-12	10.8	3.0	13	2900	0.68	1.1	220/380 50Hz	56	3.5	50	27
	18.0	5.0	12		0.87			68			
	21.6	6.0	11		0.97			67			
TP50-15	10.8	3.0	16.2	2900	0.85	1.5	220/380 50Hz	56	3.5	50	32
	18.0	5.0	15		1.08			68			
	21.6	6.0	13.8		1.21			67			
TP50-17	10.8	3.0	18.4	2900	1.00	1.5	220/380 50Hz	54	3.5	50	32
	18.0	5.0	17		1.26			66			
	21.6	6.0	15.6		1.40			67			
TP50-20	7.5	2.08	22	2900	1.00	1.5	220/380 50Hz	45	2.5	50	32
	12.5	3.47	20		1.17			58			
	15.0	4.17	18.5		1.31			58			
TP50-25	10.8	3.0	27	2900	1.72	2.2	220/380 50Hz	46	3.5	50	39
	18.0	5.0	25		2.11			58			
	21.6	6.0	21		2.12			58			
TP50-30	10.8	3.0	32	2900	2.00	3	220/380 50Hz	46.0	3.5	50	46
	18.0	5.0	30		2.51			58.5			
	21.6	6.0	26		2.64			58.0			
TP50-40	10.8	3.0	42	2900	2.75	4	380/660 50Hz	45	3.5	50	57
	18.0	5.0	40		3.56			55			
	21.6	6.0	33		3.61			58			
TP50-50	10.8	3.0	52	2900	3.57	5.5	380/660 50Hz	40	3.5	50	82
	18	5.0	50		4.71			52			
	21.6	6.0	42		4.86			58			
TP50-60	10.8	3.0	62	2900	4.79	7.5	380/660 50Hz	39	3.5	50	86

VERON ENGINEERING

Параметры производительности

Модель	Расход Q м³/ч	Расход Q l/s	Напор H (м)	Скорость вращения (об/мин)	Мощность на валу (кВт)	Применяемый электродвигатель кВт	Применяемый электродвигатель v	КПД η (%)	Резерв кавитации (NPSH) r (м)	Вход/выход Диаметр (мм)	Масса (кг)
TP65-10	15	4.17	11	2900	0.74	1.5	220/380 50Hz	60	3.5	65	38
	25	6.94	10		0.97			70			
	30	8.33	9		1.07			69			
TP65-16	15	4.17	17.6	2900	1.20	2.2	220/380 50Hz	60	3.5	65	41
	25	6.94	16		1.55			70			
	30	8.33	14.5		1.71			69			
TP65-19	15	4.17	21	2900	1.43	2.2	220/380 50Hz	60	3.5	65	41
	25	6.94	19		1.85			70			
	30	8.33	17		2.01			69			
TP65-25	15	4.17	27	2900	2.08	3	220/380 50Hz	53	3.5	65	51
	25	6.94	25		2.60			65			
	30	8.33	22		2.89			62			
TP65-30	15	4.17	32	2900	2.49	4	380/660 50Hz	52.5	3.5	65	61
	25	6.94	30		3.16			64.5			
	30	8.33	27		3.56			62.0			
TP65-40	15	4.17	43	2900	3.44	5.5	380/660 50Hz	51	3.5	65	83
	25	6.94	40		4.53			60			
	30	8.33	35		4.92			58			
TP65-50	15	4.17	53	2900	4.61	7.5	380/660 50Hz	47	3.5	65	88
	25	6.94	50		6.10			56			
	30	8.33	45		6.70			55			

Параметры производительности

Модель	Расход Q м³/ч	Расход Q l/s	Напор H (м)	Скорость вращения (об/мин)	Мощность на валу (кВт)	Применяемый электродвигатель кВт	Применяемый электродвигатель v	КПД η (%)	Резерв кавитации (NPSH) r (м)	Вход/выход Диаметр (мм)	Масса (кг)
TP80-14	30	8.30	16	2900	2.00	4	220/380 50Hz	65	2.5	80	50
	42	1.67	14		2.20			72			
	54	15.00	12		2.55			69			
TP80-21	30	8.30	24	2900	2.80	5.5	380/660 50Hz	67	2.5	80	62
	42	11.67	21		3.25			74			
	54	15.00	16		3.93			71			
TP80-30	30	8.30	33	2900	4.22	7.5	380/660 50Hz	62.0	2.5	80	88
	42	11.67	30		4.70			72.5			
	54	15.00	23		5.46			65.0			
TP80-40	30	8.30	43	2900	5.38	3	380/660 50Hz	65.0	2.5	80	102
	42	11.67	40		6.60			69.5			
	54	15.00	32		7.00			67.0			

VERON ENGINEERING

Параметры производительности

Модель	Расход Q		Напор H (м)	Скорость вращения (об/мин)	Мощность на валу (кВт)	Применяемый электродвигатель		КПД η (%)	Резерв кавитации (NPSH)r (м)	Вход/ выход Диаметр (мм)	Масса (кг)
	м³/ч	l/s				кВт	V				
TP100-10	50	13.9	11	2900	2.40	4	380/660 50Hz	62	4	100	71
	80	22.2	10		2.90			75			
	110	30.6	9		3.64			74			
TP100-16	35	9.72	19	2900	2.82	4	380/660 50Hz	64	4	100	67
	48	13.30	16		2.90			71			
	60	16.70	13		3.07			69			
TP100-19	60	16.7	21	2900	5.44	7.5	380/660 50Hz	69	4	100	94
	90	25.0	19		6.20			75			
	120	33.3	14		6.85			74			
TP100-19A	50	13.9	17	2900	3.73	5.5	380/660 50Hz	62	4	100	90
	80	22.2	15		4.35			75			
	110	30.6	11.5		4.53			76			
TP100-19B	50	13.9	19	2900	4.17	5.5	380/660 50Hz	62	4	100	90
	66	22.2	18		4.31			75			
	80	30.6	15		4.41			74			
TP100-21	39	10.8	24	2900	3.98	5.5	380/660 50Hz	64	3	100	83
	60	16.7	21		4.70			73			
	75	20.8	16		4.74			69			
TP100-30	30	8.3	32	2900	4.48	7.5	380/660 50Hz	62	3.5	100	86
	50	13.9	30		5.27			70			
	60	16.7	23		5.77			68			

VERON ENGINEERING

CDL(F)

Легкий вертикальный многоступенчатый центробежный насос из нержавеющей стали

ОБЗОР ПРОДУКТА

CDL(F) — это многофункциональный продукт, способный перекачивать различные среды, от водопроводной воды до промышленных жидкостей, и адаптированный к различным температурным режимам, расходам и давлениям. CDL(F) подходит для слабокоррозионных жидкостей.

Водоснабжение: Фильтрация и транспортировка воды на водоочистных сооружениях, распределение воды по зонам водоочистных сооружений, повышение давления в магистральных трубопроводах, повышение давления в высотных зданиях.

Повышение давления в промышленности: Системы оборотного водоснабжения, системы очистки, системы высоконапорной промывки, противопожарные системы.

Перекачка промышленных жидкостей: Системы охлаждения и кондиционирования, системы водоснабжения и конденсации котлов, комплектация станков, кислоты и щелочи.

Очистка воды: Системы ультрафильтрации, системы обратного осмоса, дистилляционные системы, сепараторы, бассейны.

Орошение: Орошение сельскохозяйственных угодий, дождевание, капельное орошение.

УСЛОВИЯ ЭКСПЛУАТАЦИИ

Разбавленные, чистые, негорючие и невзрывоопасные жидкости, не содержащие твердых частиц или волокон.

Температура жидкости: от -15°C до +70°C

Для горячей воды -15 C до +120°C

Температура окружающей среды: до +40°C

Высота над уровнем моря: до 1000 м

Электропитание: 3x380 В 50 Гц

Скорость вращения: 2900 об/мин, 2950 об/мин

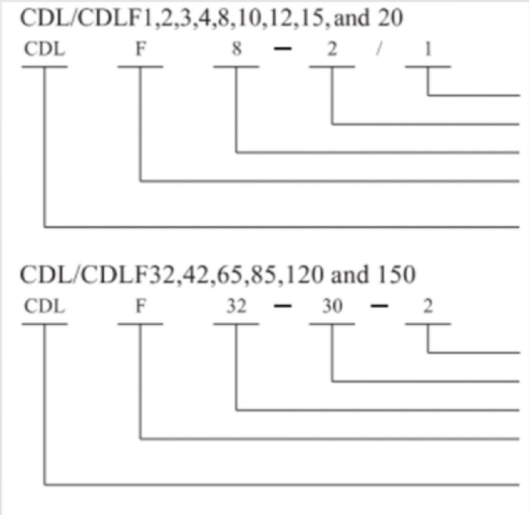

Количество крыльчатки
Этап
Номинальный расход (м³/ч)
(Обычный тип опущен) Компоненты проточного канала изготовлены из нержавеющей стали 304 или 316L
Легкий вертикальный многоступенчатый центробежный насос

Количество малых рабочих колес
Этап×10
Номинальный расход (м³/ч)
(Обычный тип опущен) Компоненты проточного канала изготовлены из нержавеющей стали 304 или 316L.
Легкий вертикальный многоступенчатый центробежный насос

VERON ENGINEERING

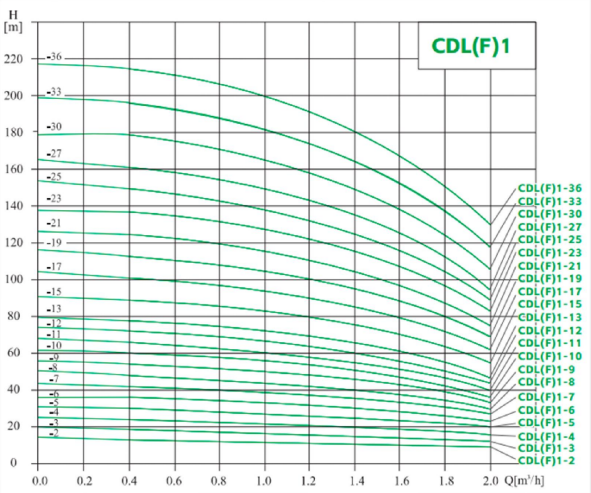

Параметры производительности

Модель	Применяемый двигатель (кВт)	(л.с.)	Скорость вращения (об/мин)	Q(м³/ч)	0.4	0.6	0.8	1.0	1.2	1.4	1.6	1.8	2.0
CDL(F)1-2	0.37	0.5			13	12.5	12	11.5	11	10.5	10	9.5	9
CDL(F)1-3	0.37	0.5			19	18	17.5	17	16.5	16	15	14	12
CDL(F)1-4	0.37	0.5			24	23.5	23	22.5	21.5	21	19	18	16
CDL(F)1-5	0.37	0.5			30	29.6	29	28	27	26	24	22	20
CDL(F)1-6	0.37	0.5			36	35.5	35	33.5	33	31	28	26	23
CDL(F)1-7	0.37	0.5			42	41	40.5	39	38	36	33	30	27
CDL(F)1-8	0.55	0.75			48	47	46	45	43	41	38	34	30
CDL(F)1-9	0.55	0.75			54	53	52	51	49	46	43	39	33
CDL(F)1-10	0.55	0.75			60	59	58	57	54	51	48	43	36
CDL(F)1-11	0.55	0.75			66	65	63	61	59	56	52	47	40
CDL(F)1-12	0.75	1			72	71	69	67	64	61	57	51	44
CDL(F)1-13	0.75	1	2900	H(м)	78	77	75	73	69	66	62	55	47
CDL(F)1-15	0.75	1			89	88	86	84	79	76	71	63	55
CDL(F)1-17	1.1	1.5			101	99	97	95	89	86	80	71	62
CDL(F)1-19	1.1	1.5			113	110	108	106	99	96	89	79	69
CDL(F)1-21	1.1	1.5			124	122	120	117	110	106	98	87	75
CDL(F)1-23	1.1	1.5			137	133	131	128	121	116	107	96	82
CDL(F)1-25	1.5	2			149	145	143	139	131	126	116	104	89
CDL(F)1-27	1.5	2			161	157	155	150	141	136	125	112	95
CDL(F)1-30	1.5	2			178	175	171	166	157	150	139	124	106
CDL(F)1-33	2.2	3			196	192	188	183	173	165	154	137	118
CDL(F)1-36	2.2	3			214	210	205	200	190	181	169	151	130

VERON ENGINEERING

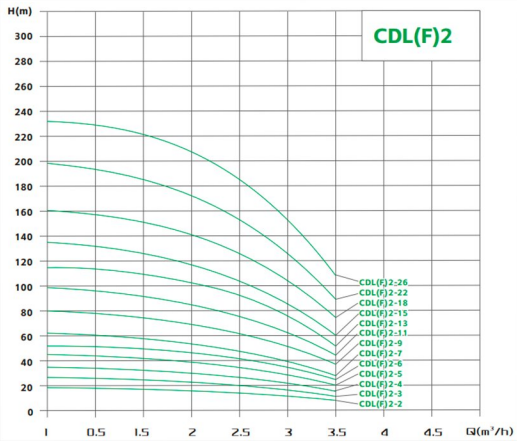

Параметры производительности

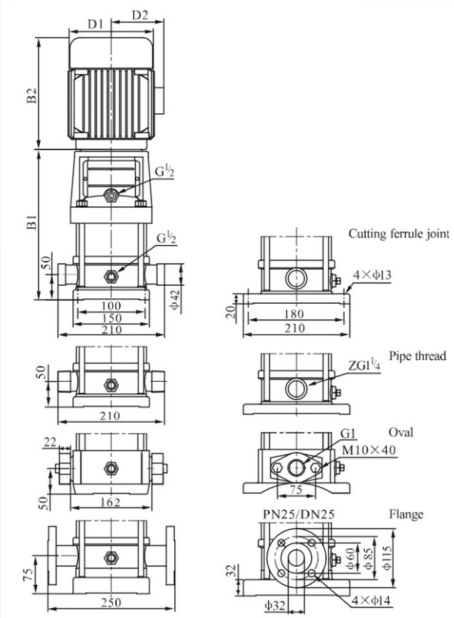

Модель	Применяемый двигатель (кВт)	Применяемый двигатель (л.с.)	Скорость вращения (об/мин)	Q(м³/ч)	1	1.2	1.6	2.0	2.4	2.8	3.2	3.5
CDL(F)2-2	0.37	0.5			18	17	16	15	13	12	10	8
CDL(F)2-3	0.37	0.5			27	26	24	22	20	18	15	12
CDL(F)2-4	0.55	0.75			36	35	33	30	26	24	20	16
CDL(F)2-5	0.55	0.75			45	43	40	37	33	30	24	20
CDL(F)2-6	0.75	1			53	52	50	45	40	36	30	24
CDL(F)2-7	0.75	1			63	61	57	52	47	41	35	28
CDL(F)2-9	1.1	1.5	2900	H(м)	80	78	73	67	61	54	45	37
CDL(F)2-11	1.1	1.5			98	95	89	82	73	64	54	44
CDL(F)2-13	1.5	2			116	114	106	98	89	78	64	52
CDL(F)2-15	1.5	2			134	130	123	112	100	90	73	60
CDL(F)2-18	2.2	3			161	157	148	136	121	108	91	76
CDL(F)2-22	2.2	3			197	192	180	165	148	130	110	90
CDL(F)2-26	3.0	4			232	228	214	198	179	158	130	110

Модель	Размеры (мм) B1	B2	B1+B2	D1	D2	Масса (кг)
CDL2-2	258	225	483	148	117	20
CDL2-3	276	225	501	148	117	20
CDL2-4	294	225	519	148	117	22
CDL2-5	312	225	537	148	117	23
CDL2-6	340	245	585	170	142	26
CDL2-7	358	245	603	170	142	26
CDL2-9	394	245	639	170	142	28
CDL2-11	430	245	675	170	142	29
CDL2-13	476	290	766	190	155	35
CDL2-15	512	290	802	190	155	36
CDL2-18	566	290	856	190	155	41
CDL2-22	638	290	928	190	155	42
CDL2-26	720	345	1065	197	165	52

Соединительные элементы трубопровода CDL2-18~2-26 без овальных фланцевых соединений.
Габаритные размеры для однофазных и взрывозащищенных двигателей немного отличаются. Для получения подробной информации свяжитесь с нами.

VERON ENGINEERING

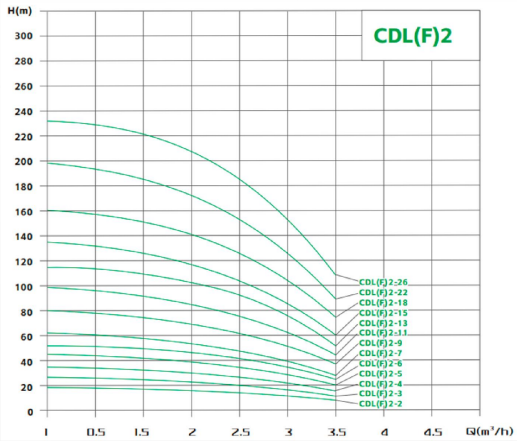

Параметры производительности

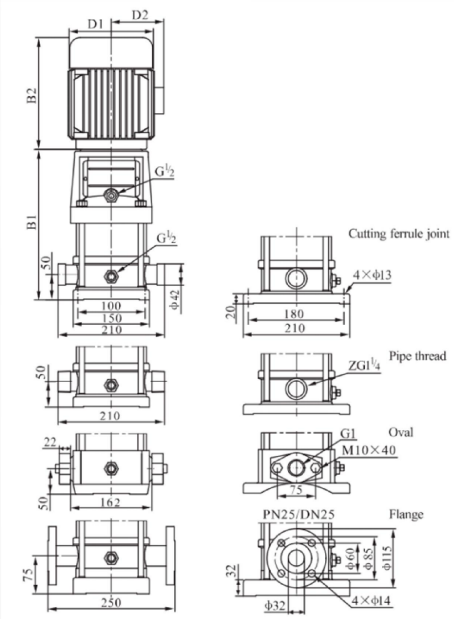

Модель	Применяемый двигатель (кВт)	Применяемый двигатель (л.с.)	Скорость вращения (об/мин)	Q(м³/ч)	1	1.2	1.6	2.0	2.4	2.8	3.2	3.5
CDL(F)2-2	0.37	0.5			18	17	16	15	13	12	10	8
CDL(F)2-3	0.37	0.5			27	26	24	22	20	18	15	12
CDL(F)2-4	0.55	0.75			36	35	33	30	26	24	20	16
CDL(F)2-5	0.55	0.75			45	43	40	37	33	30	24	20
CDL(F)2-6	0.75	1			53	52	50	45	40	36	30	24
CDL(F)2-7	0.75	1			63	61	57	52	47	41	35	28
CDL(F)2-9	1.1	1.5	2900	H(м)	80	78	73	67	61	54	45	37
CDL(F)2-11	1.1	1.5			98	95	89	82	73	64	54	44
CDL(F)2-13	1.5	2			116	114	106	98	89	78	64	52
CDL(F)2-15	1.5	2			134	130	123	112	100	90	73	60
CDL(F)2-18	2.2	3			161	157	148	136	121	108	91	76
CDL(F)2-22	2.2	3			197	192	180	165	148	130	110	90
CDL(F)2-26	3.0	4			232	228	214	198	179	158	130	110

Модель	Размеры (мм) B1	B2	B1+B2	D1	D2	Масса (кг)
CDL2-2	258	225	483	148	117	20
CDL2-3	276	225	501	148	117	20
CDL2-4	294	225	519	148	117	22
CDL2-5	312	225	537	148	117	23
CDL2-6	340	245	585	170	142	26
CDL2-7	358	245	603	170	142	26
CDL2-9	394	245	639	170	142	28
CDL2-11	430	245	675	170	142	29
CDL2-13	476	290	766	190	155	35
CDL2-15	512	290	802	190	155	36
CDL2-18	566	290	856	190	155	41
CDL2-22	638	290	928	190	155	42
CDL2-26	720	345	1065	197	165	52

Соединительные элементы трубопровода CDL2-18~2-26 без овальных фланцевых соединений. Габаритные размеры для однофазных и взрывозащищенных двигателей немного отличаются. Для получения подробной информации свяжитесь с нами.

VERON ENGINEERING

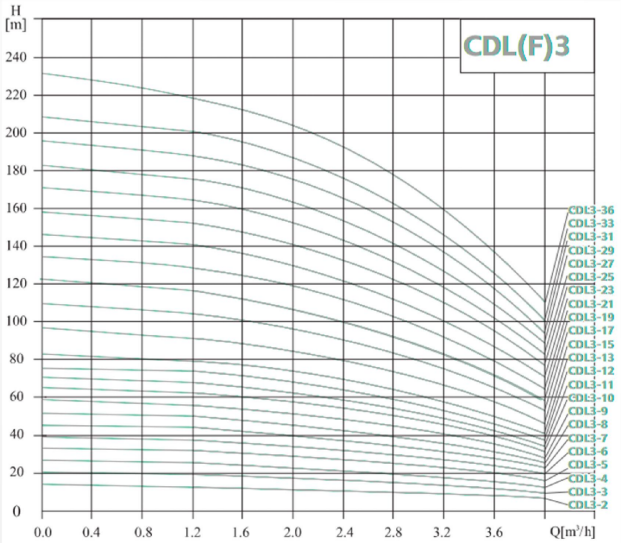

Параметры производительности

Модель	Применяемый электродвигатель		Скорость вращения [об/мин]	Q[м³/ч]	1.2	1.6	2.0	2.4	2.8	3.0	3.2	3.6	4.0
	(кВт)	(л.с.)											
CDL3-2	0.37	0.5			12.5	11.5	11	10.5	10	9	8	7	6
CDL3-3	0.37	0.5			19	18.5	17.5	16.5	15	14	13	11	9
CDL3-4	0.37	0.5			25	24	23	21.5	20	19	18	15	12
CDL3-5	0.37	0.5			31	30	29	27	25	23	22	19	16
CDL3-6	0.55	0.75			36	35	34	32	30	28	27	23	19
CDL3-7	0.55	0.75			43	41	39	37	34	32	31	27	22
CDL3-8	0.75	1			49	47	45	43	39	37	35	31	25
CDL3-9	0.75	1			55	53	51	48	45	42	40	35	28
CDL3-10	0.75	1			61	59	57	54	50	47	45	39	31
CDL3-11	1.1	1.5			67	64	61	58	54	51	49	42	34
CDL3-12	1.1	1.5			73	70	67	63	58	55	52	45	37
CDL3-13	1.1	1.5			78	76	73	69	64	60	57	49	40
CDL3-15	1.1	1.5	2900	H(м)	90	88	84	79	73	69	66	57	46
CDL3-17	1.5	2			103	100	96	90	83	79	75	64	52
CDL3-19	1.5	2			115	112	107	100	92	88	83	72	58
CDL3-21	2.2	3			128	124	119	112	102	98	91	79	64
CDL3-23	2.2	3			140	135	130	122	112	107	100	86	70
CDL3-25	2.2	3			151	147	141	131	122	116	109	94	76
CDL3-27	2.2	3			164	159	152	143	132	124	117	101	82
CDL3-29	2.2	3			175	170	163	153	142	133	126	109	88
CDL3-31	3.0	4			187	182	175	165	153	142	135	116	94
CDL3-33	3.0	4			199	194	187	176	163	151	145	125	100
CDL3-36	3.0	4			218	212	204	192	178	168	159	137	109

VERON ENGINEERING

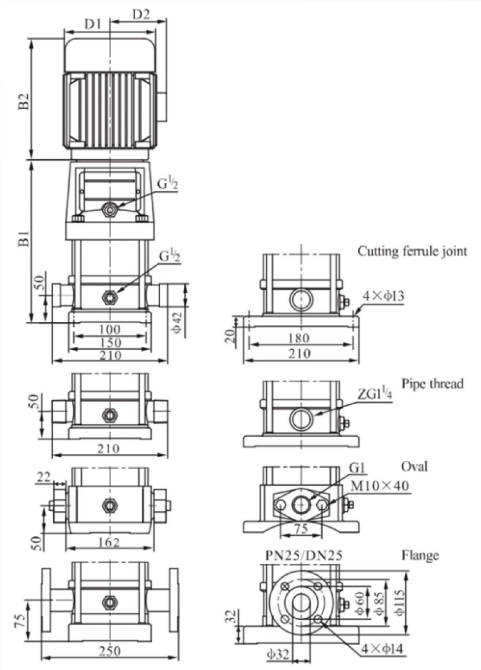

Модель	Габариты (мм)					Масса (кг)
	B1	B2	B1+B2	D1	D2	
CDL3-2	258	225	483	148	117	20
CDL3-3	276	225	501	148	117	20
CDL3-4	294	225	519	148	117	21
CDL3-5	312	225	537	148	117	21
CDL3-6	330	225	555	148	117	23
CDL3-7	348	225	573	148	117	24
CDL3-8	376	245	621	170	142	27
CDL3-9	394	245	639	170	142	28
CDL3-10	412	245	657	170	142	28
CDL3-11	430	245	675	170	142	29
CDL3-12	448	245	693	170	142	30
CDL3-13	466	245	711	170	142	31
CDL3-15	502	245	747	170	142	32
CDL3-17	548	290	838	190	155	38
CDL3-19	584	290	874	190	155	39
CDL3-21	620	290	910	190	155	42
CDL3-23	656	290	946	190	155	43
CDL3-25	692	290	982	190	155	44
CDL3-27	728	290	1018	190	155	45
CDL3-29	764	290	1054	190	155	46
CDL3-31	810	345	1155	197	165	54
CDL3-33	846	345	1191	197	165	55
CDL3-36	900	345	1245	197	165	57

Трубопроводные соединения CDL3-25~3-36 не имеют овальных фланцевых соединений. Габаритные размеры для однофазных и взрывозащищенных электродвигателей немного отличаются. Для получения подробной информации свяжитесь с нами.

VERON ENGINEERING

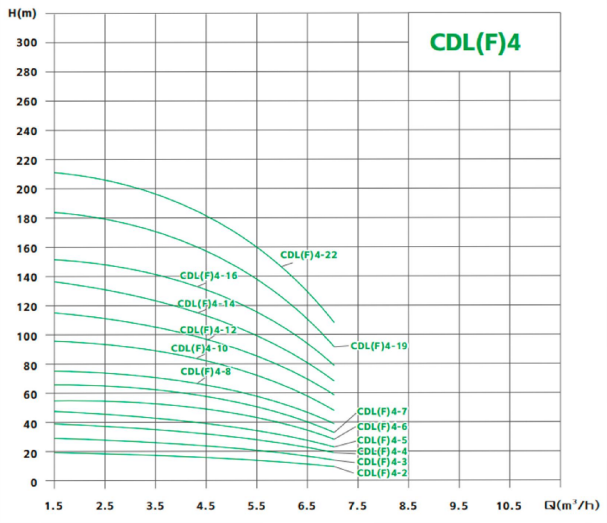

Параметры производительности

Модель	Применяемый двигатель (кВт)	(л.с.)	Скорость вращения (об/мин)	Q(м³/ч)	1.5	2.0	3.0	4.0	5.0	6.0	7.0
CDL(F)4-2	0.37	0.5			19	18	17	15	13	10	8
CDL(F)4-3	0.55	0.75			28	27	26	24	20	18	13
CDL(F)4-4	0.75	1			38	36	34	32	27	24	19
CDL(F)4-5	1.1	1.5			47	45	43	40	34	31	23
CDL(F)4-6	1.1	1.5			56	54	52	48	41	37	28
CDL(F)4-7	1.5	2			66	63	61	56	48	43	33
CDL(F)4-8	1.5	2	2900	H(м)	74	72	70	64	55	50	38
CDL(F)4-10	2.2	3			96	90	87	81	71	62	48
CDL(F)4-12	2.2	3			114	108	104	95	85	75	58
CDL(F)4-14	3.0	4			136	126	122	112	101	89	68
CDL(F)4-16	3.0	4			152	144	140	129	115	101	78
CDL(F)4-19	4.0	5.5			183	171	168	153	137	122	93
CDL(F)4-22	4.0	5.5			211	200	192	178	160	138	108

CDL4-19~4-22 соединение трубопровода без овального фланцевого соединения. Габаритные размеры однофазных и взрывозащищенных двигателей немного отличаются. Для получения подробной информации свяжитесь с нами.

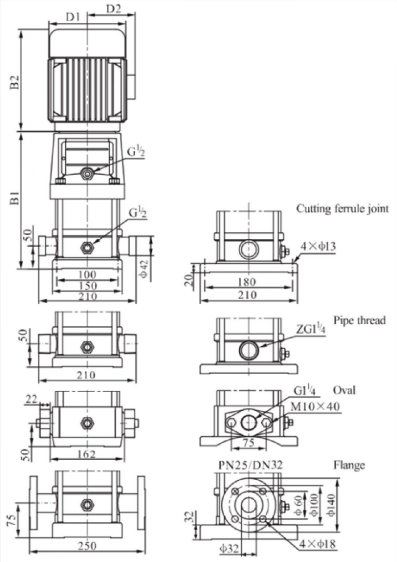

Модель	Размеры (мм) B1	B2	B1+B2	D1	D2	Масса (кг)
CDL4-2	276	225	501	148	117	21
CDL4-3	303	225	528	148	117	22
CDL4-4	340	245	585	170	142	25
CDL4-5	367	245	612	170	142	27
CDL4-6	394	245	639	170	142	27
CDL4-7	431	290	721	190	155	33
CDL4-8	458	290	748	190	155	33
CDL4-10	512	290	802	190	155	37
CDL4-12	566	290	856	190	155	38
CDL4-14	630	345	975	197	165	46
CDL4-16	684	345	1029	197	165	48
CDL4-19	765	355	1120	230	188	57
CDL4-22	846	355	1201	230	188	59

VERON ENGINEERING

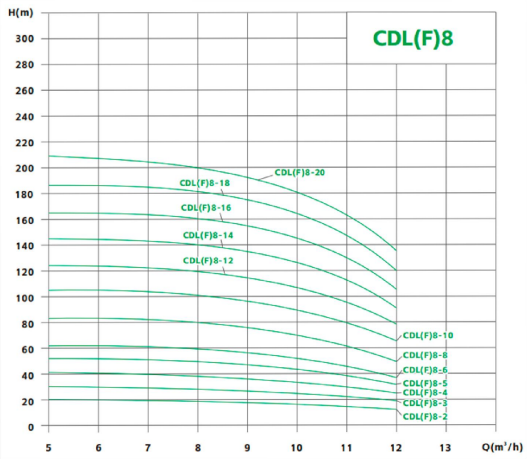

Параметры производительности

Модель	Применяемый двигатель (кВт)	Применяемый двигатель (л.с.)	Скорость вращения (об/мин)	Q(м³/ч)	5	6	7	8	9	10	11	12
CDL(F)8-2	0.75	1	2900	H(м)	20	19.5	19	18	17	16	14	13
CDL(F)8-3	1.1	1.5			30	29.5	28.5	27	25	24	21	19
CDL(F)8-4	1.5	2			41	39.5	38	36	34	32	28	26
CDL(F)8-5	2.2	3			52	50	48	45	42	40	36	32
CDL(F)8-6	2.2	3			62	60	57	54	51	48	43	37
CDL(F)8-8	3.0	4			83	80	77	73	69	65	58	52
CDL(F)8-10	4.0	5.5			104	100	97	92	87	81	73	65
CDL(F)8-12	4.0	5.5			124	120	116	111	104	92	87	78
CDL(F)8-14	5.5	7.5			145	141	136	130	122	113	102	92
CDL(F)8-16	5.5	7.5			166	161	156	148	139	130	118	106
CDL(F)8-18	7.5	10			187	182	175	167	157	146	134	120
CDL(F)8-20	7.5	10			208	202	195	186	175	163	150	135

CDL8-14~8-20 Подключение трубопровода без овального фланцевого соединения.
Габаритные размеры для однофазных и взрывозащищенных двигателей немного отличаются. Для получения подробной информации свяжитесь с нами.

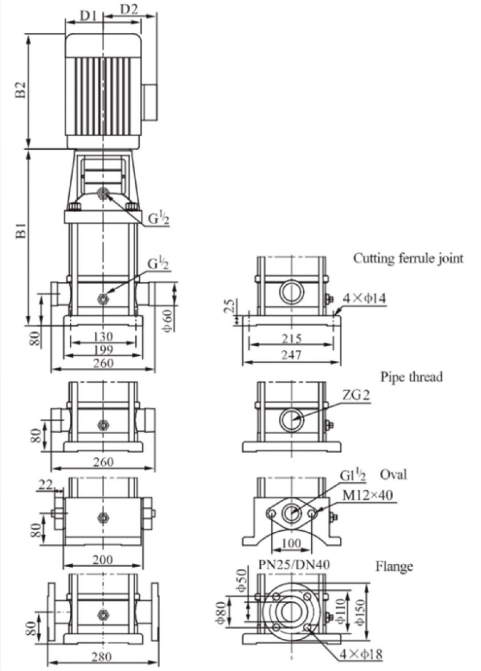

Модель	Размеры (мм) B1	B2	B1+B2	D1	D2	Масса (кг)
CDL8-2/1	347	245	592	170	142	32
CDL8-2	347	245	592	170	142	32
CDL8-3	377	245	622	170	142	34
CDL8-4	417	290	707	190	155	40
CDL8-5	447	290	737	190	155	44
CDL8-6	477	290	767	190	155	45
CDL8-8	547	345	892	197	165	53
CDL8-10	607	355	962	230	188	64
CDL8-12	667	355	1022	230	188	66
CDL8-14	747	390	1137	260	208	81
CDL8-16	807	390	1197	260	208	84
CDL8-18	867	390	1257	260	208	93
CDL8-20	927	390	1317	260	208	94

VERON ENGINEERING

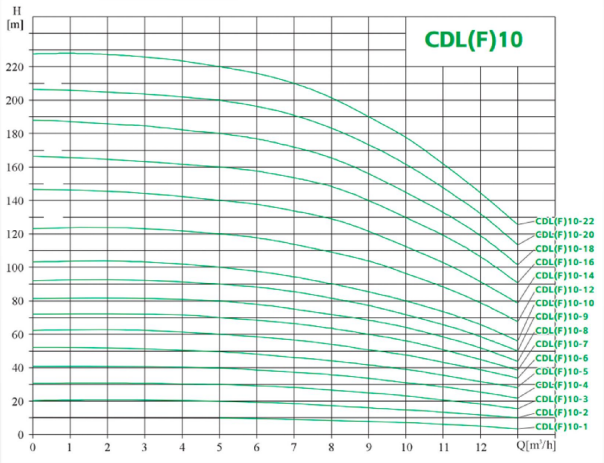

Параметры производительности

Модель	Применяемый двигатель (кВт)	(л.с.)	Скорость вращения (об/мин)	Q(м³/ч)	5	6	7	8	9	10	11	12	13
CDL(F)10-1	0.75	1			9.7	9.3	8.9	8.3	77	7	6	5	4
CDL(F)10-2	0.75	1			19.5	19	18	17	16	15	13.5	11.5	10
CDL(F)10-3	1.1	1.5			29.5	29	28	27	25	23	21	18	16
CDL(F)10-4	1.5	2			39.5	38.5	37.5	36	34	31	28	25	22
CDL(F)10-5	2.2	3			49.5	48.5	47	44	42	39	35	32	28
CDL(F)10-6	2.2	3			60	58	56	54	51	48	43	39	34
CDL(F)10-7	3	4			70	68	66	63	60	56	51	45	39
CDL(F)10-8	3	4			80	78	75	73	69	64	58	52	44
CDL(F)10-9	3	4			90	87	85	81	77	72	66	58	50
CDL(F)10-10	4	5.5	2900	H(м)	100	97	95	90	85	80	74	66	56
CDL(F)10-12	4	5.5			120	117	114	109	104	96	89	79	68
CDL(F)10-14	5.5	7.5			140	137	134	129	122	113	103	92	79
CDL(F)10-16	5.5	7.5			160	158	153	148	140	129	119	106	91
CDL(F)10-18	7.5	10			180	177	172	166	156	145	133	119	102
CDL(F)10-20	7.5	10			200	196	191	184	173	162	147	132	114

CDL10-16~10-22 Соединение труб без овальных фланцев.
Габаритные размеры для однофазных и взрывозащищенных двигателей немного отличаются. Для получения подробной информации свяжитесь с нами.

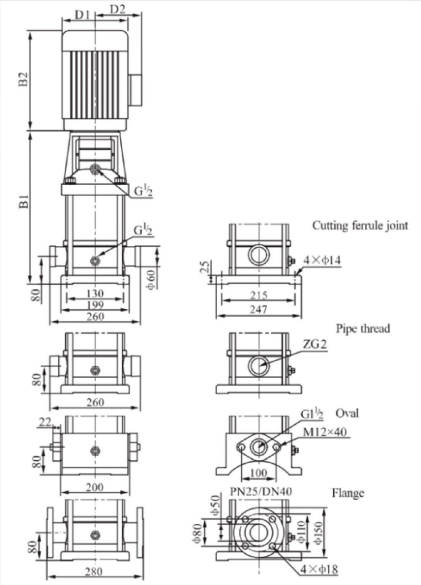

Модель	Размеры (мм) B1	B2	B1+B2	D1	D2	Масса (кг)
CDL10-1	347	245	592	170	142	40
CDL10-2	347	245	592	170	142	41
CDL10-3	377	245	622	170	142	43
CDL10-4	417	290	707	190	155	49
CDL10-5	447	290	737	190	155	53
CDL10-6	477	290	767	190	155	54
CDL10-7	517	345	862	197	165	64
CDL10-8	547	345	892	197	165	65
CDL10-9	577	345	922	197	165	66
CDL10-10	607	355	962	230	188	74
CDL10-12	667	355	1022	230	188	76
CDL10-14	747	390	1137	260	208	100
CDL10-16	807	390	1197	260	208	102
CDL10-18	867	390	1257	260	208	107
CDL10-20	927	390	1317	260	208	109
CDL10-22	987	390	1377	260	208	111

VERON ENGINEERING

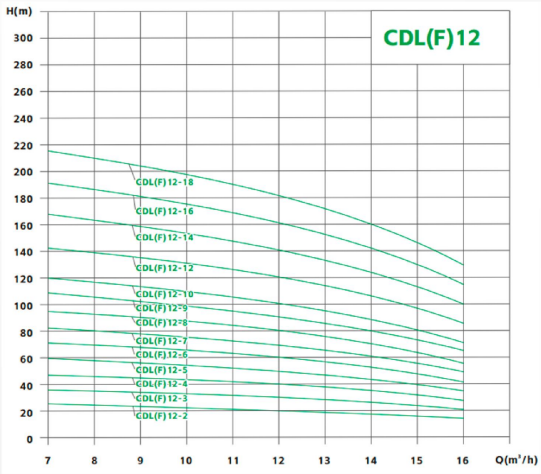

Параметры производительности

Модель	Применяемый двигатель (кВт)	(л.с.)	Скорость вращения (об/мин)	Q(м³/ч)	7	8	9	10	11	12	13	14	15	16
CDL(F)12-2	1.5	2			23.5	23	22.5	22	21	20	18.5	17	15.5	14
CDL(F)12-3	2.2	3			35.5	35	34	33	31.5	30	28	26	23.5	21
CDL(F)12-4	3	4			47	46	45	44	42	40	37	34	31	28
CDL(F)12-5	3	4			59.5	58	56.5	55	52.5	50	46.5	43	39	35
CDL(F)12-6	4	5.5			71.5	70	68	66	63	60	56	52	47	42
CDL(F)12-7	5.5	7.5			83.5	82	79.5	77	73.5	70	65.5	61	55	49
CDL(F)12-8	5.5	7.5	2900	H(м)	95.5	94	91	88	84	80	75	70	63	56
CDL(F)12-9	5.5	7.5			108	106	103	100	95.5	91	85	79	71.5	64
CDL(F)12-10	7.5	10			120	118	114.5	111	106	101	94.5	88	80	72
CDL(F)12-12	7.5	10			143.5	141	137	133	127	121	113.5	106	96	86
CDL(F)12-14	11	15			168	165	160	155	148	141	132.5	124	112	100
CDL(F)12-16	11	15			192.5	189	183.5	178	170	162	152	142	128.5	115

Габаритные размеры для однофазных и взрывозащищенных двигателей немного отличаются. Для получения подробной информации свяжитесь с нами.

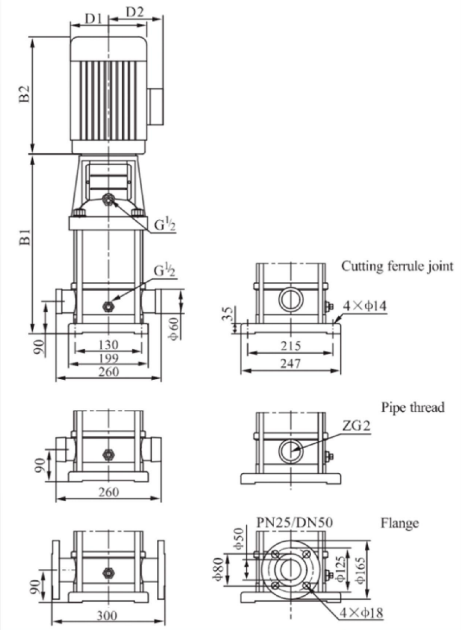

Модель	Размеры (мм) B1	B2	B1+B2	D1	D2	Масса (кг)
CDL12-2	367	290	657	190	155	39
CDL12-3	397	290	687	190	155	43
CDL12-4	437	345	782	197	165	51
CDL12-5	467	345	812	197	165	53
CDL12-6	497	355	852	230	188	61
CDL12-7	547	390	937	260	208	73
CDL12-8	577	390	967	260	208	74
CDL12-9	607	390	997	260	208	76
CDL12-10	637	390	1027	260	208	83
CDL12-12	697	390	1087	260	208	87
CDL12-14	845	500	1345	330	255	157
CDL12-16	905	500	1405	330	255	161
CDL12-18	965	500	1465	330	255	164

VERON ENGINEERING

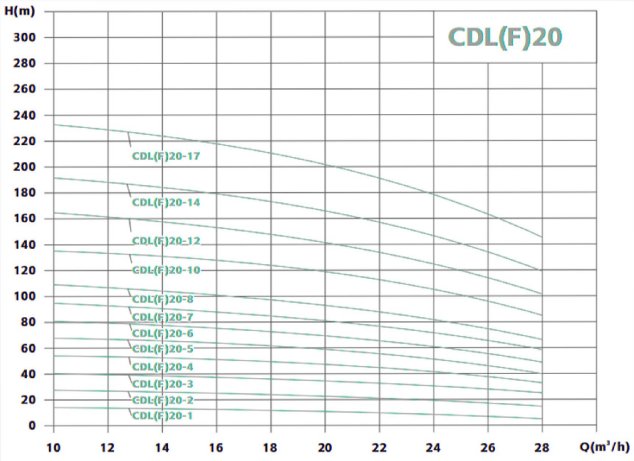

Параметры производительности

Модель	Размеры (мм)					Вес (кг)
	B1	B2	B1+B2	D1	D2	
CDL20-1	387	245	632	170	142	33
CDL20-2	397	290	687	190	155	42
CDL20-3	452	355	807	230	188	58
CDL20-4	517	390	907	260	208	74
CDL20-5	562	390	952	260	208	76
CDL20-6	607	390	997	260	208	82
CDL20-7	652	390	1042	260	208	84
CDL20-8	785	500	1285	330	255	153
CDL20-10	875	500	1375	330	255	157
CDL20-12	965	500	1465	330	255	170
CDL20-14	1055	500	1555	330	255	172
CDL20-17	1190	550	1740	330	255	195

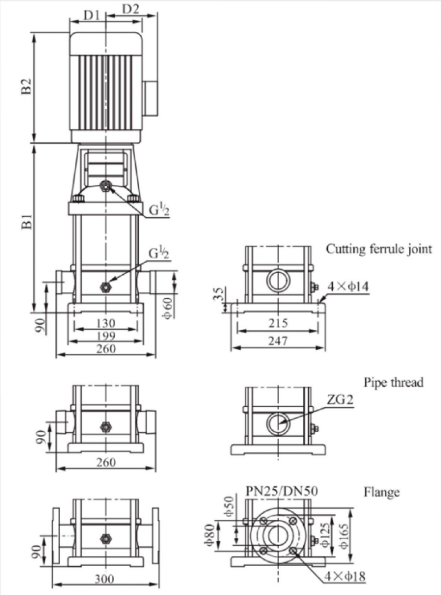

Габаритные размеры для однофазных и взрывозащищенных двигателей немного отличаются. Для получения подробной информации свяжитесь с нами.

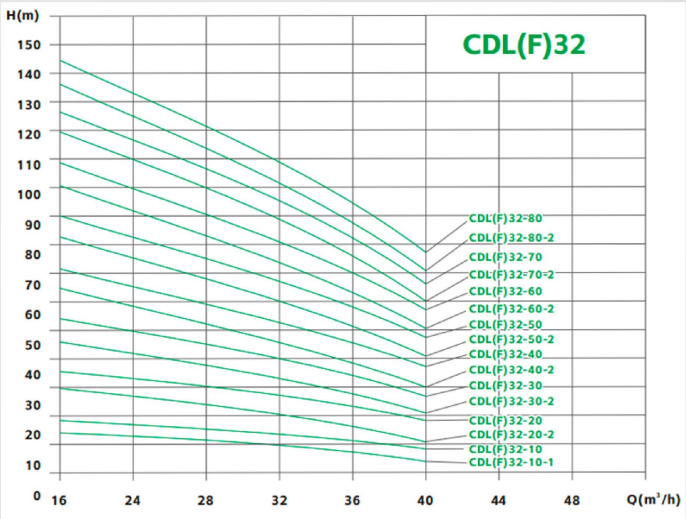

VERON ENGINEERING

Параметры производительности

Модель	Применяемый двигатель (кВт)	Применяемый двигатель (л.с.)	Скорость вращения (об/мин)	Q(м³/ч)	16	20	24	28	32	36	40
CDL(F)32-10-1	1.5	3			14	13	12	11	9	7	4
CDL(F)32-10	2.2	3			18	17	15	14	13	11	8
CDL(F)32-20-2	3.0	4			29	28	26	23	20	16	11
CDL(F)32-20	4.0	5.5			36	34	32	29	27	23	18
CDL(F)32-30-2	5.5	7.5			47	44	41	38	33	28	21
CDL(F)32-30	5.5	7.5			54	51	48	44	40	35	27
CDL(F)32-40-2	7.5	10			65	62	58	53	46	40	30
CDL(F)32-40	7.5	10			72	69	65	59	53	47	37
CDL(F)32-50-2	11	15	2900	H(м)	83	79	74	68	60	52	41
CDL(F)32-50	11	15			90	86	81	74	67	59	47
CDL(F)32-60-2	11	15			101	97	90	83	74	65	51
CDL(F)32-60	11	15			108	104	97	90	81	72	57
CDL(F)32-70-2	15	20			119	114	107	98	88	78	60
CDL(F)32-70	15	20			126	121	113	105	95	85	67
CDL(F)32-80-2	15	20			136	131	123	114	102	90	71
CDL(F)32-80	15	20			144	138	130	120	109	97	77

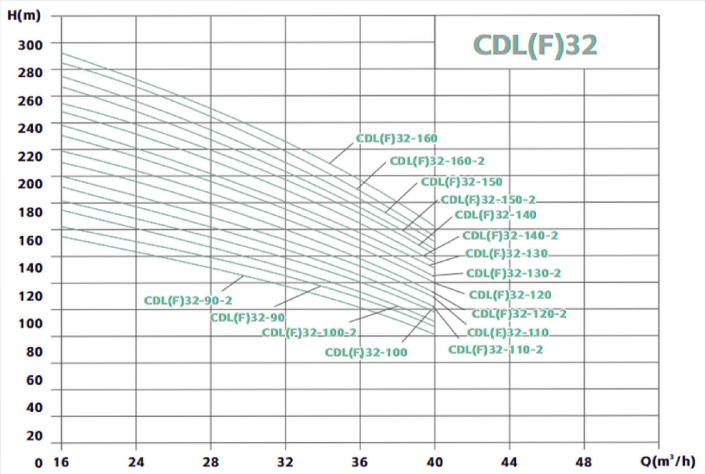

Модель	Применяемый двигатель (кВт)	Применяемый двигатель (л.с.)	Скорость вращения (об/мин)	Q(м³/ч)	16	20	24	28	32	36	40
CDL(F)32-90-2	18.5	25			154	148	140	128	117	102	82
CDL(F)32-90	18.5	25			162	156	147	136	124	109	88
CDL(F)32-100-2	18.5	25			175	166	157	146	131	115	91
CDL(F)32-100	18.5	25			182	173	164	152	138	122	98
CDL(F)32-110-2	22	30			193	184	173	164	146	128	102
CDL(F)32-110	22	30			200	191	180	168	153	135	109
CDL(F)32-120-2	22	30			211	201	189	178	160	140	113
CDL(F)32-120	22	30			218	208	196	184	167	147	120
CDL(F)32-130-2	30	40	2900	H(м)	230	218	206	193	174	153	124
CDL(F)32-130	30	40			237	225	213	200	181	160	131
CDL(F)32-140-2	30	40			247	235	222	210	189	165	135
CDL(F)32-140	30	40			255	242	229	216	196	172	142
CDL(F)32-150-2	30	40			266	253	239	224	203	178	145
CDL(F)32-150	30	40			274	260	246	231	210	185	152
CDL(F)32-160-2	30	40			284	270	255	240	218	190	156
CDL(F)32-160	30	40			292	277	262	246	225	197	163

VERON ENGINEERING

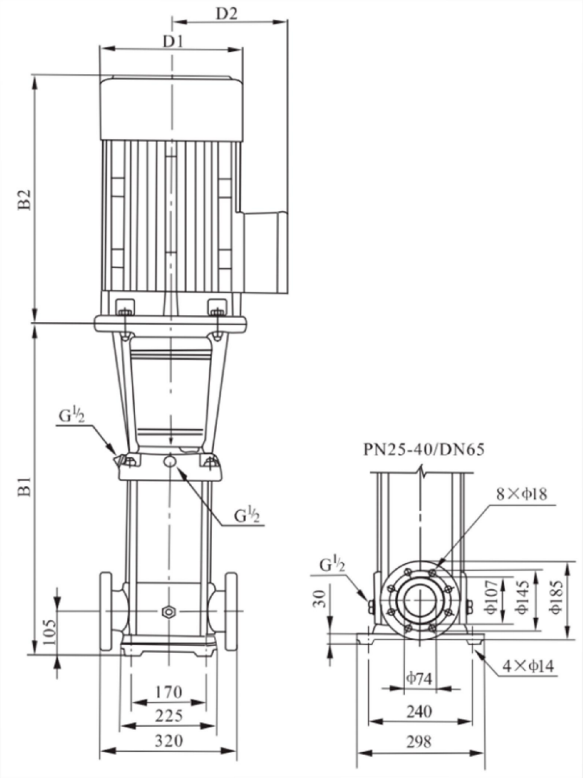

Модель	Размеры (мм)					Масса (кг)
	B1	B2	B1+B2	D1	D2	
CDL32-10-1/CDL32-10	505	290	795	190	155	64/68
CDL32-20-2/CDL32-20	575	345/355	920/930	197/230	165/180	77/85
CDL32-30-2/CDL32-30	645	390	1035	260	208	100
CDL32-40-2/CDL32-40	715	390	1105	260	208	109
CDL32-50-2/CDL32-50	890	500	1390	330	255	181
CDL32-60-2/CDL32-60	960	500	1460	330	255	185
CDL32-70-2/CDL32-70	1030	500	1530	330	255	199
CDL32-80-2/CDL32-80	1100	500	1600	330	255	203
CDL32-90-2/CDL32-90	1170	550	1720	330	255	222
CDL32-100-2/CDL32-100	1240	550	1790	330	255	227
CDL32-110-2/CDL32-110	1310	575	1885	360	285	272
CDL32-120-2/CDL32-120	1380	575	1955	360	285	276
CDL32-130-2/CDL32-130	1450	650	2100	400	310	337
CDL32-140-2/CDL32-140	1520	650	2170	400	310	341
CDL32-150-2/CDL32-150	1590	650	2240	400	310	345
CDL32-160-2/CDL32-160	1660	650	2310	400	310	350

Габаритные размеры для однофазных и взрывозащищенных двигателей немного отличаются. Для получения подробной информации свяжитесь с нами.

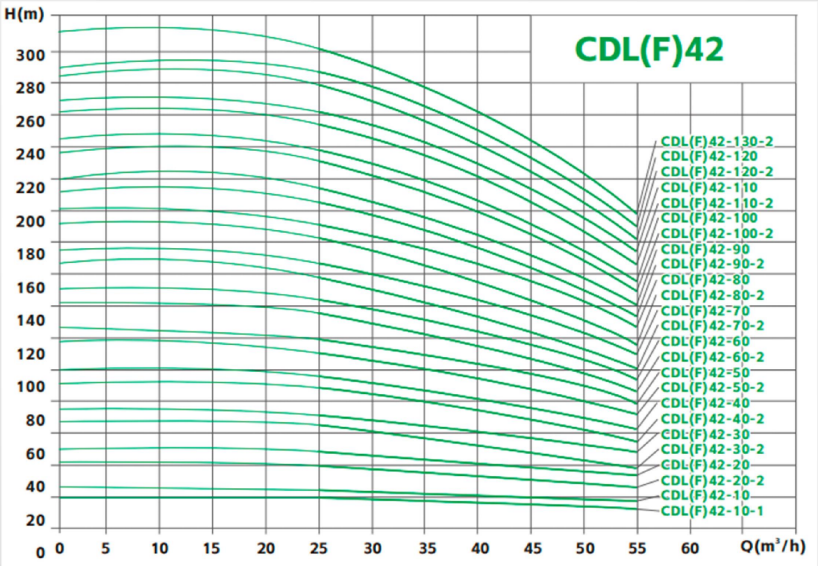

VERON ENGINEERING

Параметры производительности

Модель	Применяемый двигатель (кВт)	Скорость вращения (об/мин)	Q (м³/ч)	25	30	35	40	42	45	50	55
CDL(F)42-10-1	3.0			20	19	18	17	16	15	13	11
CDL(F)42-10	4.0			24	23	22	21	20	19	18	16
CDL(F)42-20-2	5.5			40	38	36	33	32	30	27	23
CDL(F)42-20	7.5			48	46	44	42	41	39	35	31
CDL(F)42-30-2	11			63	61	58	54	52	50	44	38
CDL(F)42-30	11			71	69	66	63	61	58	53	47
CDL(F)42-40-2	15			87	84	80	75	73	69	62	54
CDL(F)42-40	15			95	92	88	84	81	78	71	62
CDL(F)42-50-2	18.5			111	107	102	96	93	88	80	69
CDL(F)42-50	18.5			119	115	110	105	101	97	88	78
CDL(F)42-60-2	22			135	130	124	117	113	108	97	85
CDL(F)42-60	22			143	138	132	125	122	116	106	93
CDL(F)42-70-2	30	2900	H (м)	158	152	146	138	134	127	115	100
CDL(F)42-70	30			166	161	154	146	142	135	124	109
CDL(F)42-80-2	30			182	175	168	159	154	146	133	116
CDL(F)42-80	30			190	184	176	167	162	154	141	124
CDL(F)42-90-2	30			205	198	190	180	174	166	150	132
CDL(F)42-90	37			214	207	198	188	183	174	159	140
CDL(F)42-100-2	37			230	221	212	200	194	185	168	147
CDL(F)42-100	37			238	230	220	209	203	193	177	155
CDL(F)42-110-2	45			255	246	236	223	217	206	188	165
CDL(F)42-110	45			263	255	244	232	225	214	196	173
CDL(F)42-120-2	45			280	270	259	245	238	226	206	181
CDL(F)42-120	45			289	280	268	255	247	236	216	190
CDL(F)42-130-2	45			305	294	282	267	259	247	225	198

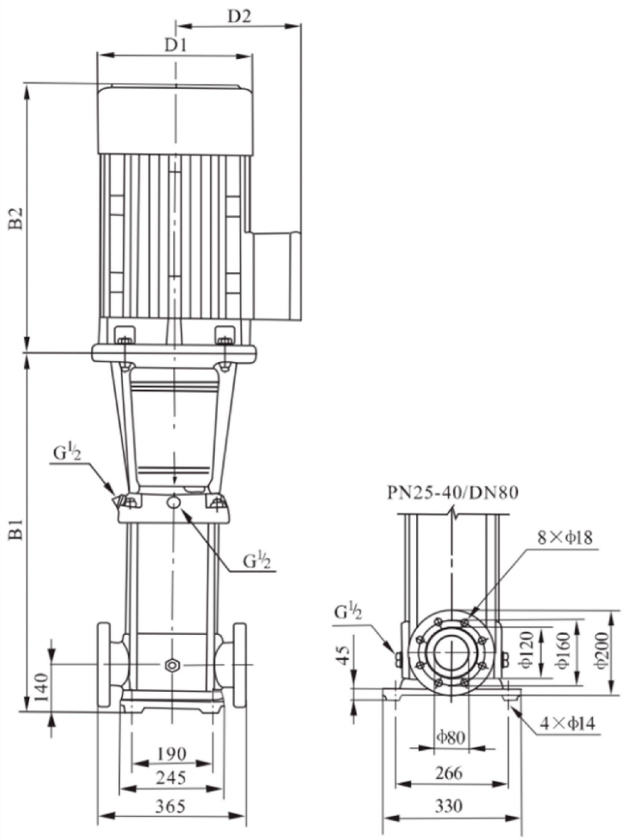

Модель	Размеры (мм) B1	B2	B1+B2	D1	D2	Вес (кг)
CDL42-10-1 CDL42-10	561	345/355	906916	197/230|	165/188	83/90
CDL42-20-2 CDL42-20	641	390	1031	260	208	105/110
CDL42-30-2 CDL42-30	826	500	1326	330	255	183
CDL42-40-2 CDL42-40	906	500	1406	330	255	197
CDL42-50-2 CDL42-50	986	550	1536	330	255	221
CDL42-60-2 CDL42-60	1066	575	1641	360	285	261
CDL42-70-2 CDL42-70	1146	650	1796	400	310	320
CDL42-80-2 CDL42-80	1226	650	1876	400	310	324
CDL42-90-2 CDL42-90	1306	650	1956	400	310	328/352
CDL42-100-2 CDL42-100	1386	650	2036	400	310	355
CDL42-110-2 CDL42-110	1466	685	2151	450	345	426
CDL42-120-2 CDL42-120	1546	685	2231	450	345	432
CDL42-130-2	1626	685	2311	450	345	438

Габаритные размеры взрывозащищенных двигателей могут незначительно отличаться. Для получения подробной информации свяжитесь с нами.

VERON ENGINEERING

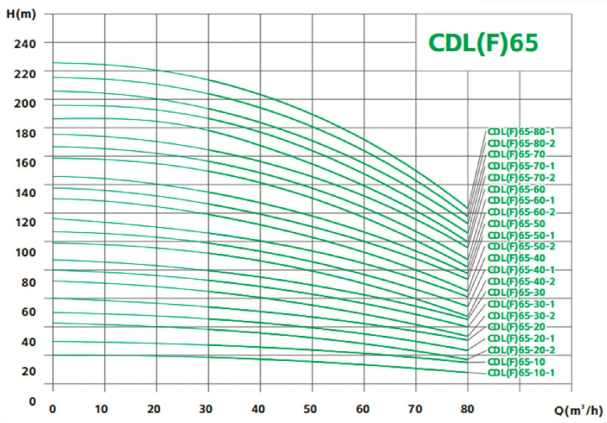

Параметры производительности

Модель	Применяемый двигатель (кВт)	Скорость вращения (об/мин)	Q(м³/ч)	30	40	50	60	65	70	80
CDL(F)65-10-1	4.0			19	18	16	14	13	11	8
CDL(F)65-10	5.5			27	25	23	21	20	18	15
CDL(F)65-20-2	7.5			39	36	33	29	26	23	17
CDL(F)65-20-1	11			46	44	40	36	33	30	24
CDL(F)65-20	11			53	51	47	43	40	37	30
CDL(F)65-30-2	15			66	62	56	50	46	41	32
CDL(F)65-30-1	15			73	69	63	57	53	48	39
CDL(F)65-30	18.5			80	76	70	64	60	55	46
CDL(F)65-40-2	18.5			92	87	80	71	66	60	47
CDL(F)65-40-1	22			100	94	87	78	73	67	54
CDL(F)65-40	22			107	101	94	85	80	74	61
CDL(F)65-50-2	30	2900	H(м)	121	114	105	95	88	80	64
CDL(F)65-50-1	30			128	121	112	102	95	87	71
CDL(F)65-50	30			136	129	119	109	105	94	78
CDL(F)65-60-2	30			150	142	131	118	110	101	81
CDL(F)65-60-1	37			157	149	138	125	117	108	88
CDL(F)65-60	37			164	156	145	132	124	115	95
CDL(F)65-70-2	37			179	169	156	141	132	121	99
CDL(F)65-70-1	37			186	176	163	148	139	128	106
CDL(F)65-70	45			193	183	170	155	146	135	112
CDL(F)65-80-2	45			207	196	182	164	154	142	116
CDL(F)65-80-1	45			215	203	189	171	161	149	123

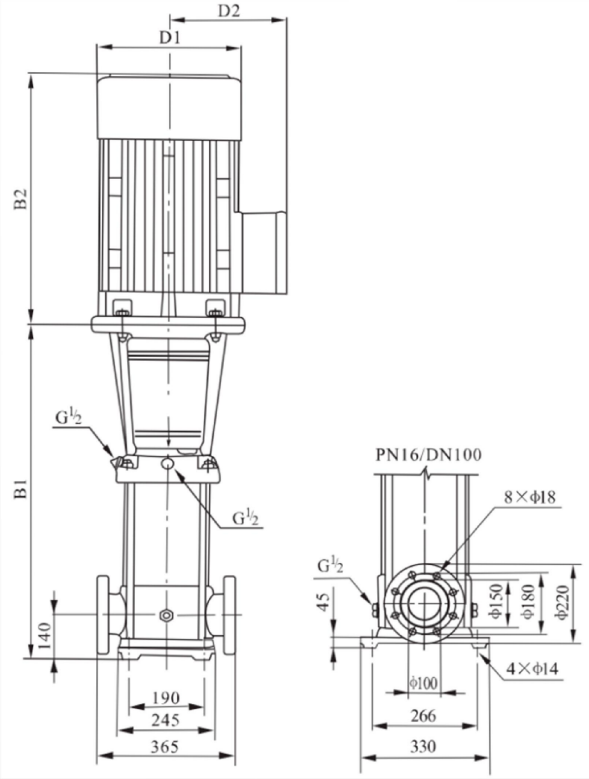

Модель	Размеры (мм)					Масса (кг)
	B1	B2	B1+B2	D1	D2	
CDL65-10-1	561	355	916	230	188	93
CDL65-10	561	390	951	260	208	105
CDL65-20-2	644	390	1034	260	208	110
CDL65-20-1	754	500	1254	330	255	182
CDL65-20	754	500	1254	330	255	182
CDL65-30-2	836	500	1336	330	255	196
CDL65-30-1	836	500	1336	330	255	197
CDL65-30	836	550	1386	330	255	221
CDL65-40-2	919	550	1469	330	255	225
CDL65-40-1	919	575	1494	360	285	258
CDL65-40	919	575	1494	360	285	258
CDL65-50-2	1001	650	1651	400	310	319
CDL65-50-1	1001	650	1651	400	310	319
CDL65-50	1001	650	1651	400	310	320
CDL65-60-2	1084	650	1734	400	310	325
CDL65-60-1	1084	650	1734	400	310	349
CDL65-60	1084	650	1734	400	310	349
CDL65-70-2	1166	650	1816	400	310	353
CDL65-70-1	1166	650	1816	400	310	353
CDL65-70	1166	685	1851	460	340	420
CDL65-80-2	1248	685	1933	460	340	424
CDL65-80-1	1248	685	1933	460	340	424

Габаритные размеры взрывозащищенных двигателей могут незначительно отличаться. Для получения подробной информации свяжитесь с нами.

VERON ENGINEERING

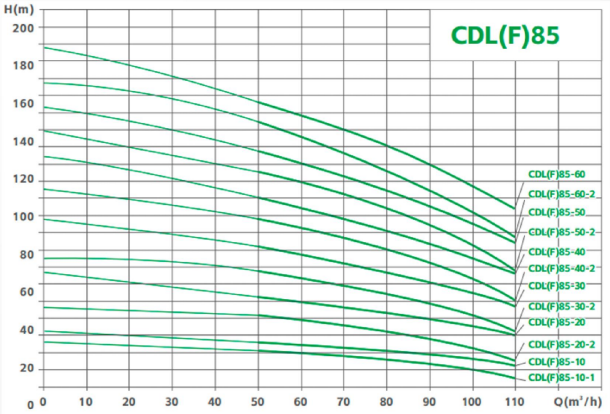

Параметры производительности

Модель	Применяемый двигатель (кВт)	Скорость вращения (об/мин)	Q (м³/ч)	50	60	70	80	85	90	100	110
CDL(F)85-10-1	5.5	2900	H (м)	22	19	17	16	14	13	10	6
CDL(F)85-10	7.5			25	24	22	21	20	19	16	12
CDL(F)85-20-2	11			41	39	36	32	30	28	22	15
CDL(F)85-20	15			53	50	47	44	41	40	36	30
CDL(F)85-30-2	18.5			68	65	60	55	52	49	41	32
CDL(F)85-30	22			81	77	72	67	64	62	55	48
CDL(F)85-40-2	30			98	93	87	80	75	72	62	50
CDL(F)85-40	30			110	105	100	92	86	84	76	66
CDL(F)85-50-2	37			126	120	113	104	98	93	81	68
CDL(F)85-50	37			139	131	124	115	110	106	94	83
CDL(F)85-60-2	45			155	148	139	129	122	117	102	86
CDL(F)85-60	45			168	160	150	141	134	130	117	103

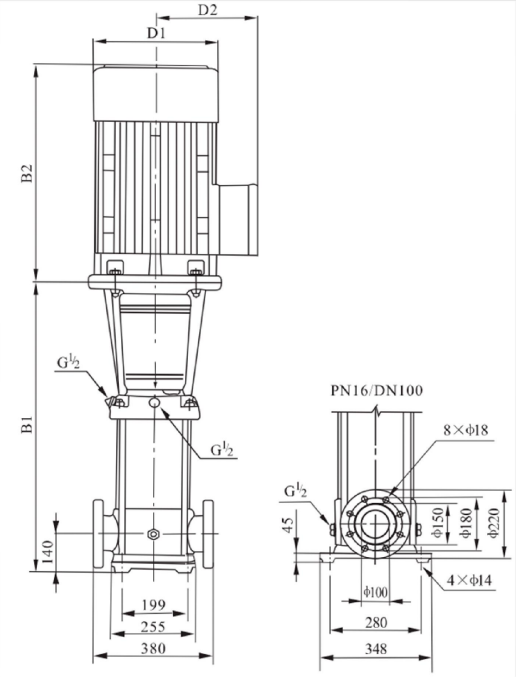

Модель	Габариты (мм)					Масса (кг)
	B1	B2	B1+B2	D1	D2	
CDL85-10-1	571	390	961	260	208	105
CDL85-10	571	390	961	260	208	110
CDL85-20-2	773	500	1273	330	255	181
CDL85-20	773	500	1273	330	255	192
CDL85-30-2	865	550	1415	330	255	215
CDL85-30	865	575	1440	360	285	252
CDL85-40-2	957	650	1607	400	310	312
CDL85-40	957	650	1607	400	310	312
CDL85-50-2	1049	650	1699	400	310	336
CDL85-50	1049	650	1699	400	310	336
CDL85-60-2	1141	685	1826	460	340	407
CDL85-60	1141	685	1826	460	340	407

Габаритные размеры взрывозащищенных двигателей могут незначительно отличаться. Для получения подробной информации свяжитесь с нами.
(Для серии CDL85 по запросу также доступны стандартные фланцы PN25-40/DN100)

VERON ENGINEERING

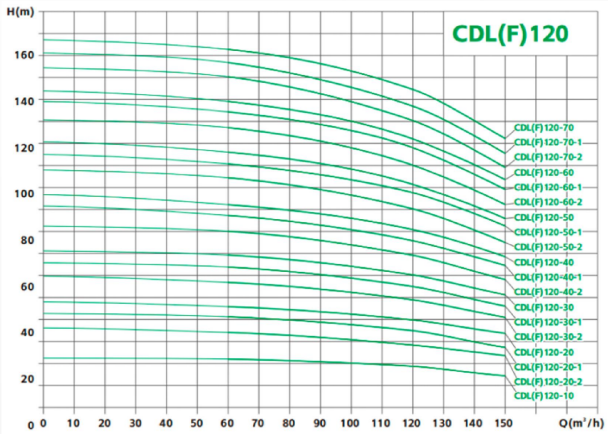

Параметры производительности

Модель	Применяемый двигатель (кВт)	Скорость вращения (об/мин)	Q (м³/ч)	60	70	80	90	100	110	120	130	140	150
CDL(F)120-10	11			22	21.8	21.6	21	20.5	19.5	18.5	17	16	15
CDL(F)120-20-2	15			34	33.6	33	31	30.2	30	28.5	27	25	24
CDL(F)120-20-1	18.5			41	40	39.5	38.5	37	36.5	34.5	32.5	30	27.5
CDL(F)120-20	22			46	45	44.5	43.5	42.4	41	40	38	36	33.5
CDL(F)120-30-2	30			57	56	55	53.5	52	51	49	46.5	43.5	41
CDL(F)120-30-1	30			64	63	62	60	58.5	57.5	55.5	52	49	46
CDL(F)120-30	30			69.5	68.5	67.5	66	64.4	62.5	61	57.5	54.5	51
CDL(F)120-40-2	37			80.5	79	78	76	73.5	72	69	66	61.5	58
CDL(F)120-40-1	37			87	86	84.5	82	80	78	76	72	68	64.5
CDL(F)120-40	45	2950	H (м)	92.5	91	90	88	85.5	83	81	77	73	68.5
CDL(F)120-50-2	45			104.5	103	101	99	96	93	90	85.5	80.5	75.5
CDL(F)120-50-1	45			110.5	109	107.5	105	102	100	97	92	86.5	83
CDL(F)120-50	55			115.5	114	113	110	107.5	104.5	101.5	96	91	86
CDL(F)120-60-2	55			128	125.5	123	121	117.3	113.5	110	104.5	98.5	92.5
CDL(F)120-60-1	55			134	132	130.5	127	124	121	118	111	105	100
CDL(F)120-60	75			139	137	135	132	128.8	126	123	116	110	104
CDL(F)120-70-2	75			151	148	145.5	143	138.6	134	130	123.5	116.5	109
CDL(F)120-70-1	75			156.5	154	152	148.5	144.5	141	137.5	130	123	116.5
CDL(F)120-70	75			162.5	160.5	158.5	155	151	148	145	137	129	123

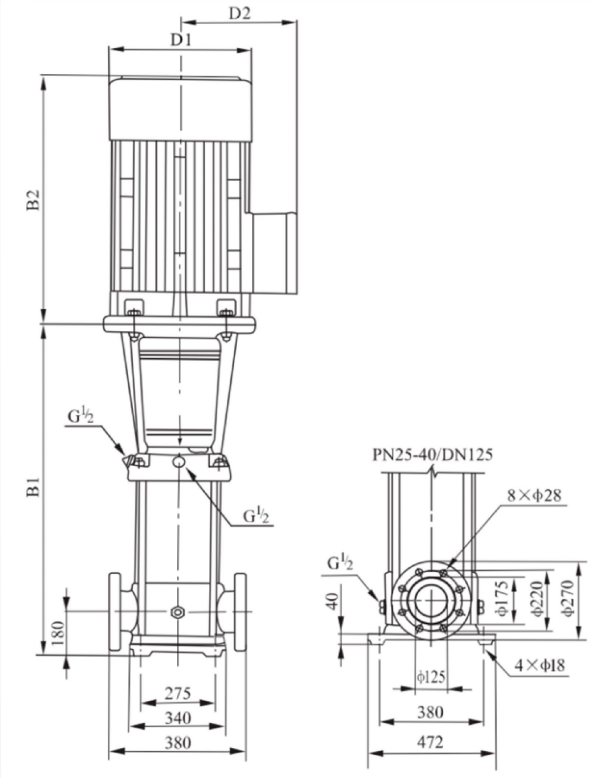

Модель	Размеры (мм)					Вес (кг)
	B1	B2	B1+B2	D1	D2	
CDL120-10	840	500	1340	330	255	230
CDL120-20-2	1000	500	1500	330	255	245
CDL120-20-1	1000	550	1550	330	255	250
CDL120-20	1000	575	1575	360	285	285
CDL120-30-2	1160	650	1810	400	310	360
CDL120-30-1	1160	650	1810	400	310	360
CDL120-30	1160	650	1810	400	310	360
CDL120-40-2	1320	650	1970	400	310	400
CDL120-40-1	1320	650	1970	400	310	400
CDL120-40	1320	685	2005	460	340	460
CDL120-50-2	1480	685	2165	460	340	470
CDL120-50-1	1480	685	2165	460	340	470
CDL120-50	1510	760	2270	540	370	575
CDL120-60-2	1670	760	2430	540	370	585
CDL120-60-1	1670	760	2430	540	370	585
CDL120-60	1670	845	2515	580	410	705
CDL120-70-2	1830	845	2675	580	410	715
CDL120-70-1	1830	845	2675	580	410	715
CDL120-70	1830	845	2675	580	410	715

Габаритные размеры взрывозащищенных двигателей несколько отличаются. Для получения подробной информации свяжитесь с нами.

VERON ENGINEERING

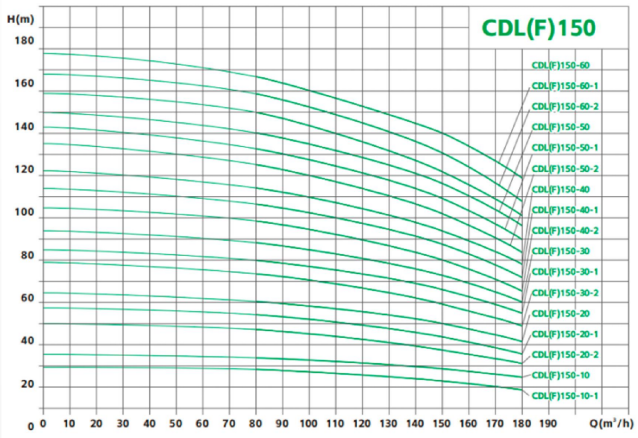

Параметры производительности

Модель	Применяемый двигатель (кВт)	Скорость вращения (об/мин)	Q (м³/ч)	80	90	100	110	120	130	140	150	160	170	180
CDL(F)150-10-1	11			18.3	17.8	17.3	17	16	15	14	12.5	11	10	8.5
CDL(F)150-10	15			24	25	22.5	22	21.5	20.5	20	18.5	17	16	15
CDL(F)150-20-2	18.5			37	35.5	34	33	32	31	29	27.5	26	23	21
CDL(F)150-20-1	22			44.3	43	42	40	39	38.5	37.5	35	33	30	27
CDL(F)150-20	30			50	49	48	47	45.5	44	42	40	37	34	32
CDL(F)150-30-2	30			63.5	61	59	57.5	56	54.5	53	49	45.5	42	39
CDL(F)150-30-1	37			70	68	67	65	63	62	60	56	53	49	45
CDL(F)150-30	37			78	76.5	75	73	70.5	68	66	63	59	55	50.5
CDL(F)150-40-2	45	2950	H (м)	89	87	84	81.5	79	77	74.5	70.5	65.5	60	56
CDL(F)150-40-1	45			96.5	94	91.5	89	86.5	84	81.5	77	72.5	67	62
CDL(F)150-40	55			104	102	100	97	95	91	88	84	79.5	74	68
CDL(F)150-50-2	55			105.5	112	109	106	102.5	100	97	92	86	79	73.5
CDL(F)150-50-1	75			122.5	119.5	117	113.5	111.5	107.5	104.5	99	93.5	87	80
CDL(F)150-50	75			130	127.5	125	121	119	115	111.5	106.5	101	94.5	86.5
CDL(F)150-60-2	75			140	137	133	130	126	121	118	112	106	98	91
CDL(F)150-60-1	75			148.5	145	141.7	137.5	135	131	127	120.5	114.5	106.5	97.5
CDL(F)150-60	75			157	153	149	145	142	139.5	137	130	123.5	116	109

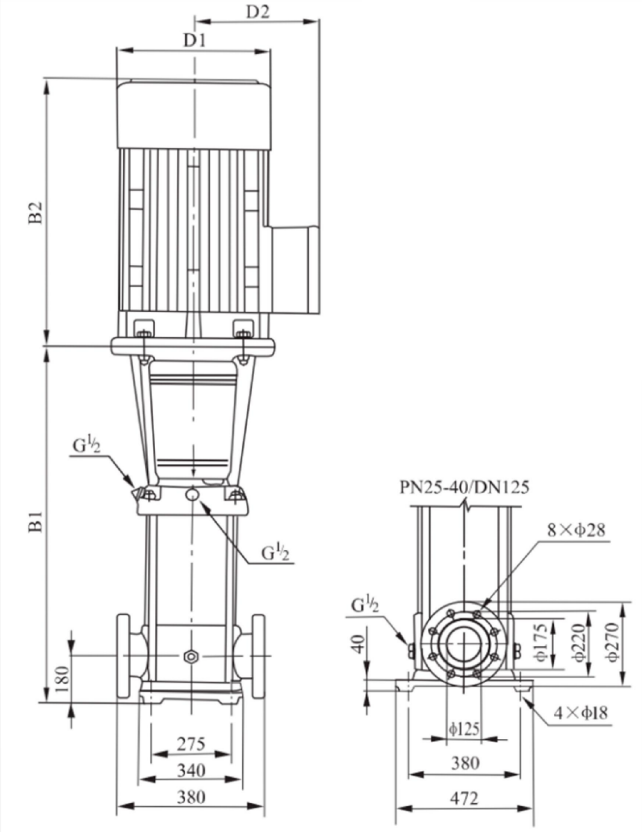

Модель	Размеры (мм)					Масса (кг)
	B1	B2	B1+B2	D1	D2	
CDL150-10-1	840	500	1340	330	255	230
CDL150-10	840	500	1340	330	255	235
CDL150-20-2	1000	550	1550	330	255	250
CDL150-20-1	1000	575	1575	360	285	295
CDL150-20	1000	650	1650	400	310	350
CDL150-30-2	1160	650	1810	400	310	360
CDL150-30-1	1160	650	1810	400	310	360
CDL150-30	1160	650	1810	400	310	385
CDL150-40-2	1320	685	2005	460	340	460
CDL150-40-1	1320	685	2005	460	340	460
CDL150-40	1350	760	2110	540	370	560
CDL150-50-2	1510	760	2270	540	370	570
CDL150-50-1	1510	845	2355	580	410	690
CDL150-50	1510	845	2355	580	410	690
CDL150-60-2	1670	845	2515	580	410	700
CDL150-60-1	1670	845	2515	580	410	700
CDL150-60	1670	845	2515	580	410	700

Габаритные размеры взрывозащищенных двигателей могут незначительно отличаться. Для получения подробной информации свяжитесь с нами.

VERON ENGINEERING

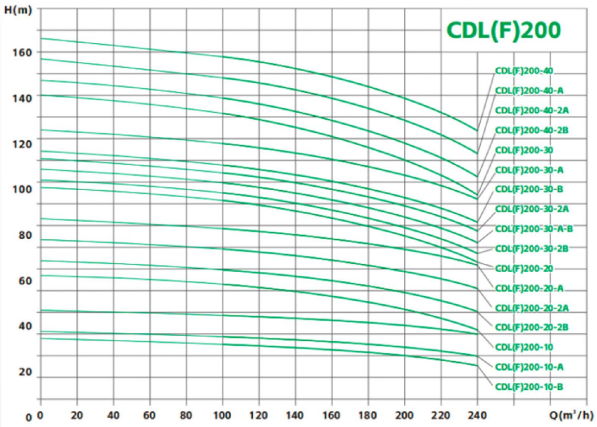

Параметры производительности

Модель	Применяемый двигатель (кВт)	Скорость вращения (об/мин)	Q(м³/ч)	100	120	140	160	180	200	220	240
CDL(F)200-10-B	18.5			25.5	25	24	23	21.5	20	18	15.5
CDL(F)200-10-A	22			29	28.5	27.5	26.5	25.5	24	22	20
CDL(F)200-10	30			38.5	38	37.5	36.5	35	34	32.5	30
CDL(F)200-20-2B	37			53	51	49	47	44	41	37	32
CDL(F)200-20-2A	45			59.5	58	58	54	52.5	49	44.5	40.5
CDL(F)200-20-A	55			69	68	66	64	62	59	55.5	51
CDL(F)200-20	55			78.5	77.5	76	74	71.5	69	66	61.5
CDL(F)200-30-2B	75			91.5	89	86.5	83.5	79	75	70	63
CDL(F)200-30-A-B	75	2950	H(м)	95	95	90	87	83.5	79	73.5	67
CDL(F)200-30-2A	75			99.5	97.5	94.5	91.5	89	84	78.5	72
CDL(F)200-30-B	75			104.5	102.5	100	97	93	89	84.5	77.5
CDL(F)200-30-A	75			108	106	103.5	100.5	97.5	93	88	81.5
CDL(F)200-30	90			117.5	116	112.5	110.5	107	103	99	92
CDL(F)200-40-2B	90			131.5	129	125.5	121	115.5	110	103.5	94
CDL(F)200-40-2A	110			138.5	136	132	128	124	118	111	102.5
CDL(F)200-40-A	110			148	145.5	142.5	138	134	128	122	113
CDL(F)200-40	110			157.5	155.5	152.5	148	143.5	138	132.5	123.5

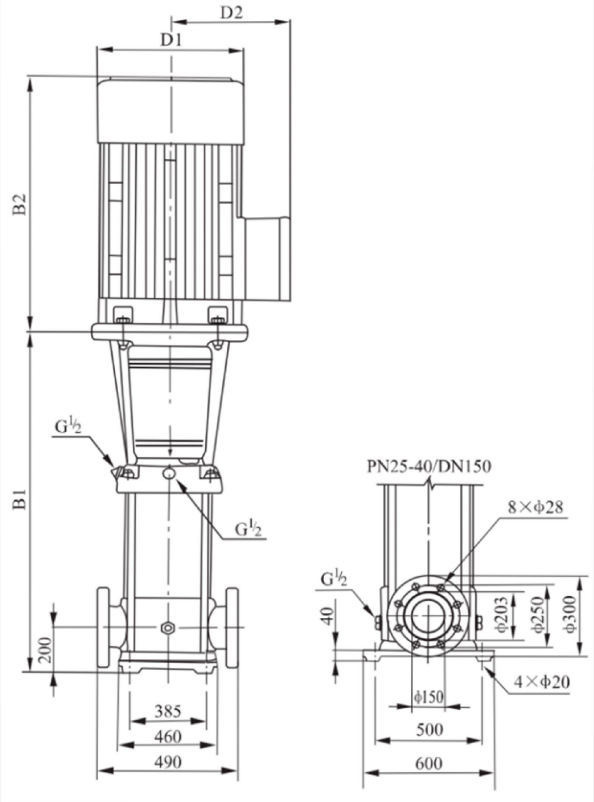

Модель	Размеры (мм)					Вес (кг)
	B1	B2	B1+B2	D1	D2	
CDL200-10-B	907	550	1457	330	255	311
CDL200-10-A	907	575	1482	360	285	347
CDL200-10	907	650	1557	400	310	403
CDL200-20-2B	1101	650	1751	400	310	447
CDL200-20-2A	1101	685	1786	460	340	504
CDL200-20-A	1131	760	1891	540	370	595
CDL200-20	1131	760	1891	540	370	595
CDL200-30-2B	1325	845	2170	580	410	748
CDL200-30-A-B	1325	845	2170	580	410	748
CDL200-30-2A	1325	845	2170	580	410	748
CDL200-30-B	1325	845	2170	580	410	748
CDL200-30-A	1325	845	2170	580	410	748
CDL200-30	1325	895	2220	580	410	817
CDL200-40-2B	1519	895	2414	580	410	830
CDL200-40-2A	1519	1140	2659	645	550	1180
CDL200-40-A	1519	1140	2659	645	550	1180
CDL200-40	1519	1140	2659	645	550	1180

Габаритные размеры взрывозащищенных двигателей могут незначительно отличаться. Для получения подробной информации свяжитесь с нами.

VERON ENGINEERING

CHM

Многоступенчатый горизонтальный насос из нержавеющей стали

ПРИМЕНЕНИЕ

Применяется для водоснабжения жилых домов, поддержки оборудования, повышения давления в трубах, полива садов, полива теплиц, разведения рыбы и птицы, водоснабжения и водоотведения промышленных предприятий и высотных зданий, систем центрального кондиционирования и централизованного теплоснабжения и т.д.

НАСОС

AIS1304 сварная ось
Максимальная температура жидкости: +60 C
Высота над уровнем моря: до 1000 метров
Максимальное входное давление: ограничено максимальным рабочим давлением
Максимальное рабочее давление: 10 бар
Значение pH жидкости: 6,5-8,5

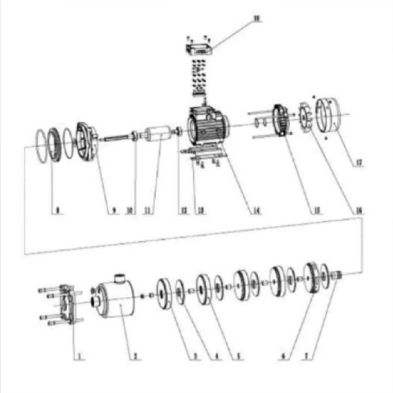

ДВИГАТЕЛЬ

Двигатель с медной обмоткой
Однофазный двигатель со встроенной тепловой защитой
Изоляция класса F
Класс защиты корпуса: IP55
Максимальная температура окружающей среды: +40°C

ДВИГАТЕЛЬ

Двухполюсный асинхронный двигатель, система непрерывной работы SI, класс изоляции F, степень защиты IP55. Кронштейн и корпус двигателя изготовлены из алюминиевого сплава.

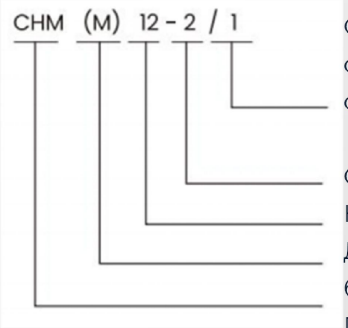

Среди них – количество ступеней малого рабочего колеса. Если ступень малого рабочего колеса отсутствует, то быть опущен и не отмечен.

Общее количество этапов
Номинальный расход (м³/ч)
Для однофазного варианта в обозначении модели присутствует буква «m». Для трёхфазного варианта буква «m» отсутствует.
Горизонтальный многоступенчатый центробежный насос

Таблица материалов

No.	Деталь	Материал
1	Крышка насоса	ADC 12
2	Корпус насоса	AISI 304
3	Первичный диффузор	AISI 304
4	Рабочее колесо	AISI 304
5	Промежуточный диффузор	AISI 304
6	Конечный диффузор	AISI 304
7	Механическое уплотнение	SIC/углерод
8	Уплотнительное седло	
9	Кронштейн	ADC 12
10	Передний подшипник	
11	Ротор	
12	Задний подшипник	
13	Основание	Сталь Q235
14	Статор	
15	Задняя крышка	ADC 12
16	Вентилятор	PP
17	Защитный кожух вентилятора	PP
18	Клеммная коробка	

VERON ENGINEERING

График производительности

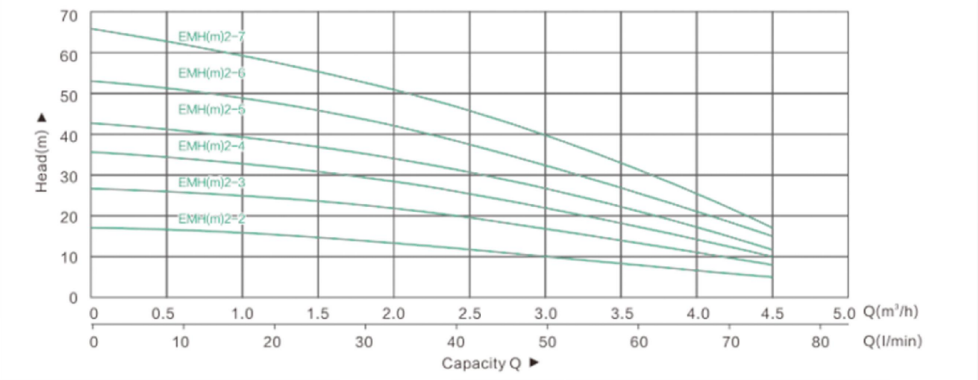

Технические данные

Модель	Двигатель		Q(м³/ч)	0	1	1.5	2	2.5	3	3.5	4	4.5
	(кВт)	(л.с.)	Q(л/мин)	0	16.7	25	33.3	41.7	50	58.3	66.7	75
CHM(м)2-2	0.25	0.33	H (м)	17	16	14.5	13.5	12	10.5	8.5	7	4.5
CHM(м)2-3	0.37	0.5		27	24.5	23	20.5	19	17	14	11	7
CHM(м)2-4	0.37	0.5		36	33	31	27.5	25.5	22.5	19	14.5	19.5
CHM(м)2-5	0.55	0.75		44	40	37	33.5	30.5	27	22.5	17	11
CHM(м)2-6	0.75	1.0		54	49.5	46	41.5	38.5	34	29	21.5	15
CHM(м)2-7	0.75	1.0		65.5	59.5	55.5	51	46	41	34	26	16.5

Размеры

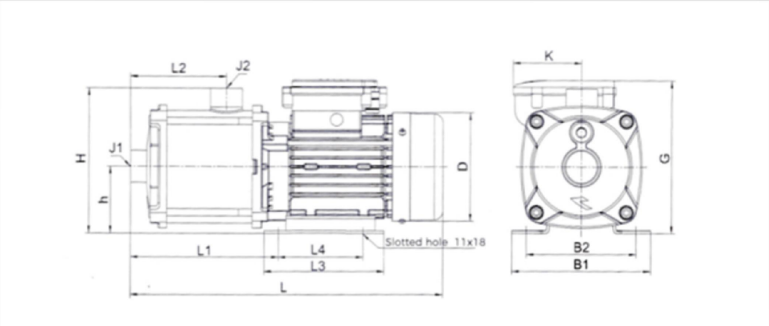

Модель	L	L1	L2	L3	L4	H	h	B1	B2	D	G	K	J1/J2
											3~/1~	3~/1~	
CHM(м)2-2	305	131	72	136	96	163	75	158	125	122	163/172,5	/89	G1/G1
CHM(м)2-3	305	131	72	136	96	163	75	158	125	122	163/172,5	/89	G1/G1
CHM(м)2-4	323	149	90	136	96	163	75	158	125	122	163/172,5	/89	G1/G1
CHM(м)2-5	354	167	108	136	96	163	75	158	125	122	163/172,5	/89	G1/G1
CHM(м)2-6	382	185	126	136	96	163	75	158	125	146.5	172/182,5	/89	G1/G1
CHM(м)2-7	400	203	144	136	96	163	75	158	125	146.5	172/182,5	/89	G1/G1

VERON ENGINEERING

График производительности

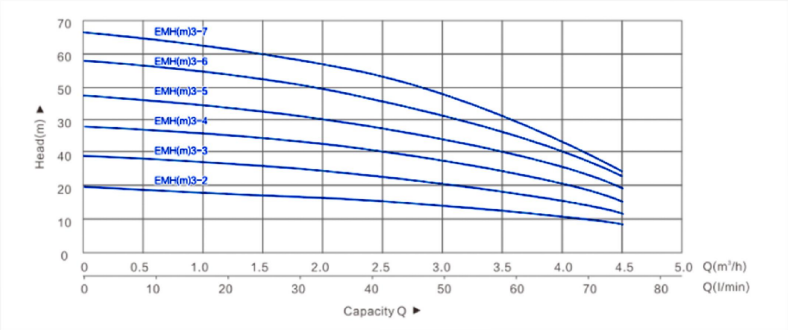

Технические данные

Модель	Двигатель		Q(м³/ч)	0	1	1.5	2	2.5	3	3.5	4	4.5
	(кВт)	(л.с.)	Q(л/мин)	0	16.7	25	33.3	41.7	50	58.3	66.7	75
CHM(м)3-2	0.25	0.33	H (м)	19.5	18	17.5	16.5	15	14.5	13	11	9
CHM(м)3-3	0.37	0.5		29	26	25.5	24.5	23	21	18	16	12
CHM(м)3-4	0.55	0.75		38	35.5	34	32	30.5	28	25	21	16
CHM(м)3-5	0.55	0.75		47.5	44.5	42.5	40	37.5	35	29	24	19
CHM(м)3-6	0.75	1.0		57.5	53.5	52	49	45	42	35	31	23
CHM(м)3-7	0.85	1.15		66	62	59	55.5	52	48.5	42	33	24

Размеры

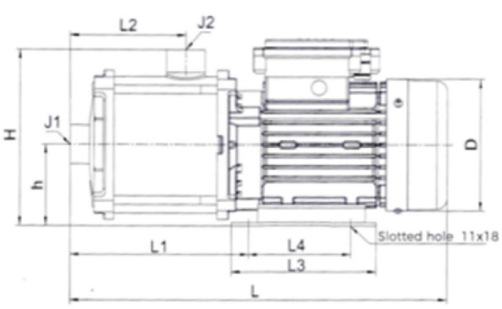

Модель	L	L1	L2	L3	L4	H	h	B1	B2	D	G	K	J1/J2
											3~/1~	3~/1~	
CHM(м)3-2	305	131	72	136	96	163	75	158	125	122	163/172,5	/89	G1/G1
CHM(м)3-3	305	131	72	136	96	163	75	158	125	122	163/172,5	/89	G1/G1
CHM(м)3-4	336	149	90	136	96	163	75	158	125	122	163/172,5	/89	G1/G1
CHM(м)3-5	354	167	108	136	96	163	75	158	125	122	163/172,5	/89	G1/G1
CHM(м)3-6	382	185	126	136	96	163	75	158	125	146.5	172/182,5	/89	G1/G1
CHM(м)3-7	400	203	144	136	96	163	75	158	125	146.5	172/182,5	/89	G1/G1

VERON ENGINEERING

График производительности

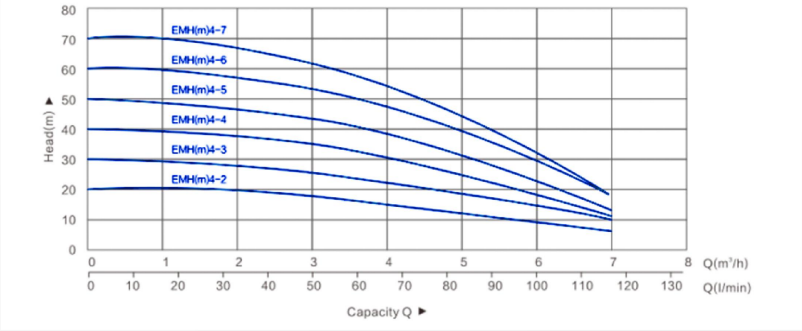

Технические данные

Модель	Двигатель		Q(м³/ч)	0	1	2	3	4	4.5	5	6	7
	(кВт)	(л.с.)	Q(л/мин)	0	16.7	33.3	50	67	75	83	100	117
CHM(м)4-2	0.37	0.5	H (м)	20	19.5	18.5	17	15.5	14.5	13	9.5	5
CHM(м)4-3	0.55	0.75		30	29	27	25	22.5	21	18.5	13	10
CHM(м)4-4	0.75	1.0		40	38.5	36.5	34.5	30.5	29	26	19	10
CHM(м)4-5	0.75	1.0		50	47.5	45.5	42.5	37.5	35.5	32	23	12
CHM(м)4-6	1.1	1.5		61.5	59	56	53	47.5	45	41	30.5	17
CHM(м)4-7	1.3	1.75		72	68	64.5	60.5	55	50.5	45.5	32	17

Размеры

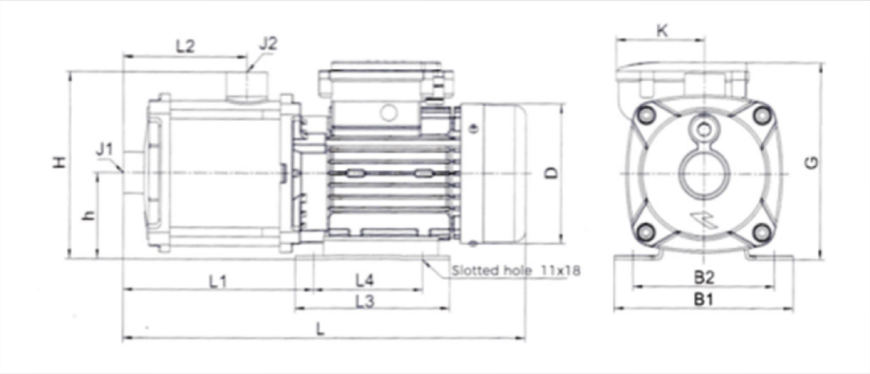

Модель	L	L1	L2	L3	L4	H	h	B1	B2	D	G	K	J1/J2
											3~/1~	3~/1~	
CHM(м)4-2	308.5	134	75	136	96	163	75	158	125	122	163/172,5	/89	G1¼//G1
CHM(м)4-3	321	134	75	136	96	163	75	158	125	122	163/172,5	/89	G1¼/G1
CHM(м)4-4	349	152	93	136	96	163	75	158	125	146.5	163/172,5	/89	G1¼/G1
CHM(м)4-5	367	170	111	136	96	163	75	158	125	146.5	163/172,5	/89	G1¼/G1
CHM(м)4-6	411	188	129	155	125	178	90	178	140	167	203/212	/105,5	G1¼//G1
CHM(м)4-7	429	206	147	155	125	178	90	178	140	167	203/212	/105,5	G1¼/G1

VERON ENGINEERING

График производительности

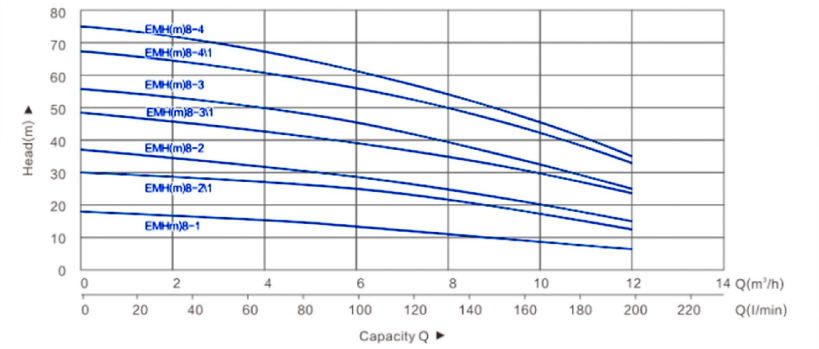

Технические данные

Модель	Двигатель		Q(м³/ч)	0	2	4	5	6	7	8	9	10	12
	(кВт)	(л.с.)	Q(л/мин)	0	33.3	67	83	100	117	134	150	166	200
CHM(м)8-1	0.55	0.75	H (м)	18	16.5	15.5	15	13.5	13	11.5	10.5	9	6.5
CHM(м)8-21	1.0	1.36		29.5	27.5	26	25	24	23	21.5	19	18	13
CHM(м)8-2	1.0	1.36		37	34	31.5	30	28	26	24.5	22.5	20	15
CHM(м)8-31	1.5	2.0		48.5	45.5	44	42	40	38	35	33	30	23.5
CHM(м)8-3	1.85	2.5		56	53.5	50	47.5	45.5	42.5	40	37	33	25.5
CHM(м)8-41	2.2	3.0		67.5	63	60.5	58.5	55.5	53	49.5	46.5	42	33
CHM(м)8-4	2.2	3.0		75.5	71.5	68	64.5	62	58	54	50.5	46	35

Размеры

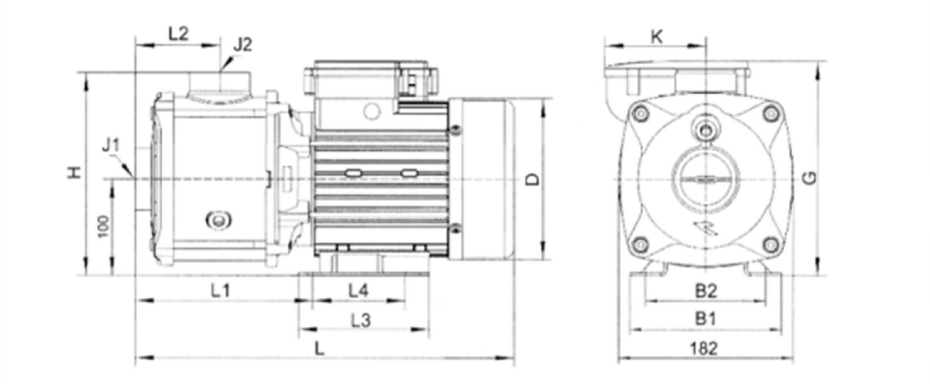

Модель	L	L1	L2	L3	L4	B1	B2	D	G 3~/1~	K 3~/1~	H	J1/J2
CHM(м)8-1	378	186	102.5	132	96	158	125	146.5	196/207,5	/89		G1½/G1½
CHM(м)8-21	378	186	102.5	132	96	158	125	146.5	196/207,5	/89		G1½/G1½
CHM(м)8-2	378	186	102.5	132	96	158	125	146.5	196/207,5	/89		G1½/G1½
CHM(м)8-31	410	200	102.5	136	96	158	125	167	213/222	/105,5	210	G1½/G1½
CHM(м)8-3	410(470)	200	102.5	136(170)	96(140)	158(200)	125(160)	167(175)	213/237	/107		G1½/G1½
CHM(м)8-41	440(500)	230	132.5	136(170)	96(140)	158(200)	125(160)	167(175)	213/237	/107		G1½/G1½
CHM(м)8-4	440(500)	230	132.5	136(170)	96(140)	158(200)	125(160)	167(175)	213/237	/107		G1½/G1½

VERON ENGINEERING

График производительности

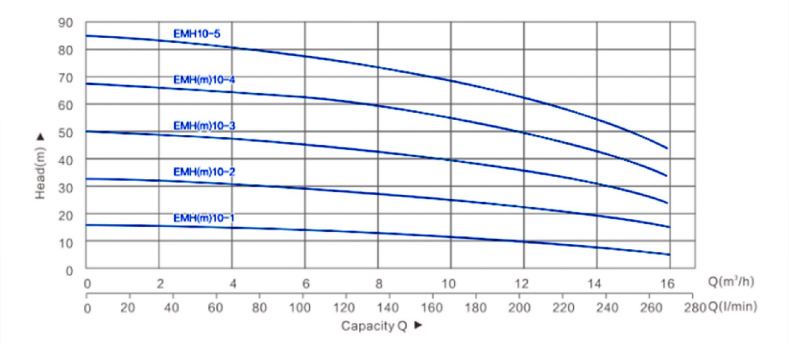

Технические данные

Модель	Двигатель		Q(м³/ч)	0	2	4	6	8	10	12	14	16
	(кВт)	(л.с.)	Q(л/мин)	0	33.3	67	100	134	166	200	233	268
CHM(м)10-1	0.65	0.9	H (м)	16.5	16	15	14	12.5	11.5	10	8	5
CHM(м)10-2	1.3	1.75		33	32	30.5	29	27.5	25.5	22.5	19	14.5
CHM(м)10-3	2.2	3.0		50	48.5	47	45.5	43	39.5	36	30.5	24
CHM10-4	3.0	4.0		66.5	64.5	63.5	62	59	55	49.5	43	34
CHM10-5	3.5	4.7		84	82	80	78	74	69	63.5	55.5	44

Размеры

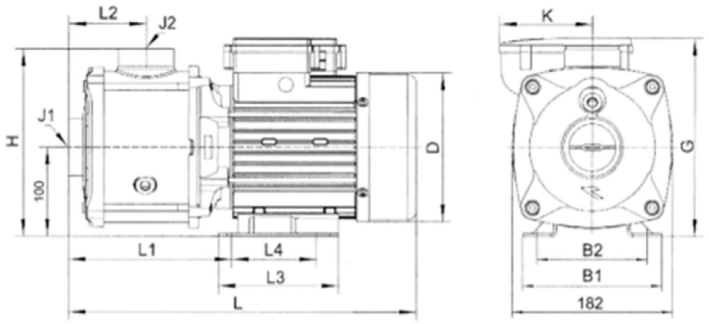

Модель	L	L1	L2	L3	L4	B1	B2	D	G 3~/1~	K 3~/1~	H	J1/J2
CHM(м)10-1	378	186	102.5	132	96	158	125	146.5	196/207,5	/89	210	G1½/G1½
CHM(м)10-2	410	200	102.5	136	96	158	125	167	213/222	/105,5		G1½/G1½
CHM(м)10-3	470	200	102.5	170	140	200	160	175	222/237	/107		G1½/G1½
CHM10-4	500	230	132.5	170	140	200	160	175	222/-	-		G1½/G1½
CHM10-5	530	260	162.5	170	140	200	160	175	222/-	-		G1½/G1½

VERON ENGINEERING

График производительности

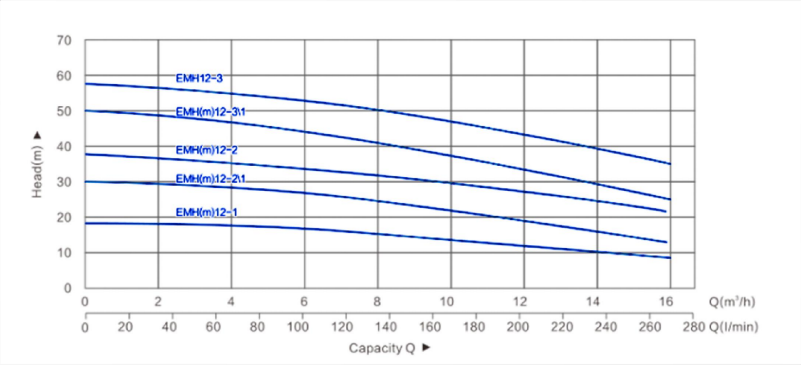

Технические данные

Модель	Двигатель		Q(м³/ч)	0	2	4	6	8	10	12	14	16
	(кВт)	(л.с.)	Q(л/мин)	0	33.3	67	100	134	166	200	233	268
CHM(м)12-1	1.0	1.36	H (м)	19	18	17.5	16.5	15	14	12.5	10.5	8.5
CHM(м)12-21	1.3	1.75		30	29	28	27	25	22	19.5	16.5	13
CHM(м)12-2	1.85	2.5		38	36	35	34	32.5	30	27.5	25	22
CHM(м)12-31	2.2	3.0		50	48.5	46.5	44.5	42.5	38	33.5	30	25
CHM12-3	3.0	4.0		58	56	54	53.5	50.5	47	43.5	40	35

Размеры

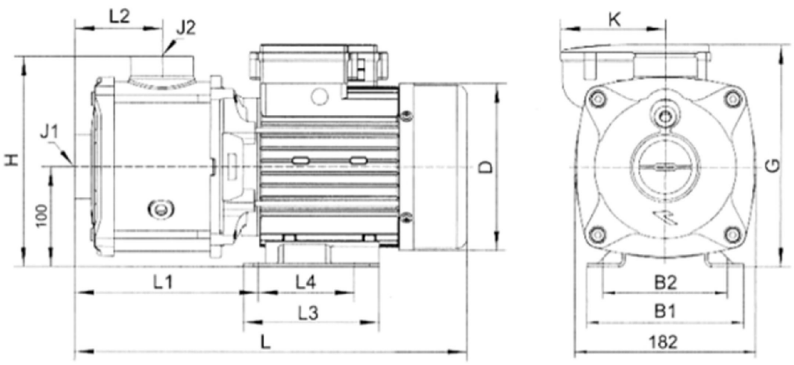

Модель	L	L1	L2	L3	L4	B1	B2	D	G	K	H	J1/J2
									3~/1~	3~/1~		
CHM(м)12-1	378	186	102.5	132	96	158	125	146.5	196/207,5	/89	210	G1½/G1½
CHM(м)12-21	410	200	102.5	136	96	158	125	167	213/222	/105,5		G1½/G1½
CHM(м)12-2	410(470)	200	102.5	136(170)	96(140)	158(200)	125(160)	167(175)	213/237	/107		G1½/G1½
CHM(м)12-31	410(470)	200	102.5	136(170)	96(140)	158(200)	125(160)	167(175)	213/237	/107		G1½/G1½
CHM12-3	470	200	102.5	170	140	200	160	175	222/	-		G1½/G1½

VERON ENGINEERING

График производительности

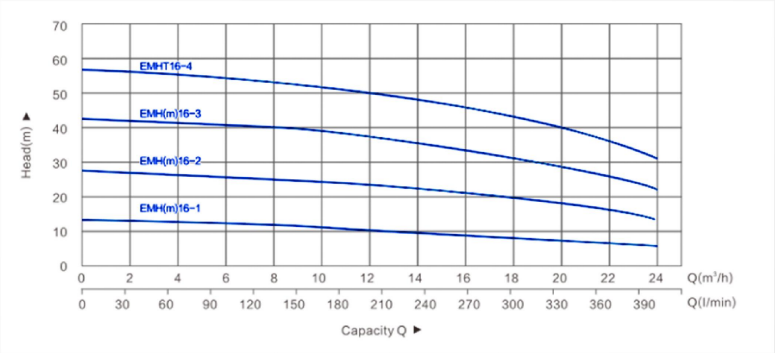

Технические данные

Модель	Двигатель		Q(м³/ч)	0	4	8	12	14	16	18	20	22	24
	(кВт)	(л.с.)	Q(л/мин)	0	67	134	200	233	268	300	333	367	400
CHM(м)16-1	1.0	1.36	H (м)	13.5	12.5	12	11	10.5	9.5	8.5	8	7	6
CHM(м)16-2	1.6	2.15		28	26.5	25.5	23.5	22	21	20	18	16	14
CHM(м)16-3	2.6	3.5		42.5	40.5	39.5	37	35.5	33.5	31.5	28.5	26	23
CHM16-4	3.5	4.7		57.5	54.5	53.5	50.5	48.5	46	43.5	40	36	31.5

Размеры

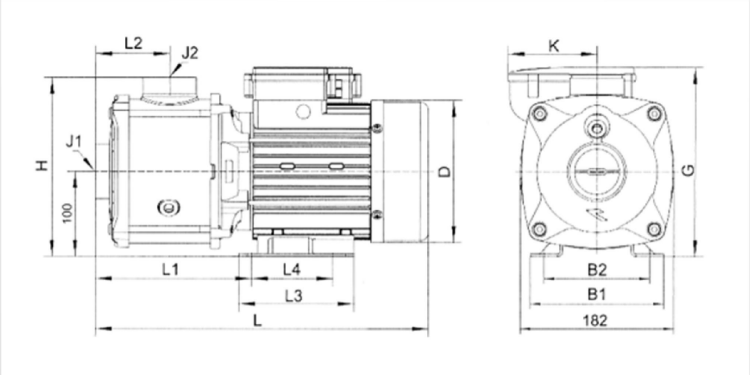

Модель	L	L1	L2	L3	L4	B1	B2	D	G	K	H	J1/J2
									3~/1~	3~/1~		
CHM(м)16-1	363	171	87.5	132	96	158	125	146.5	196/207,5	/89	211	G2/G2
CHM(м)16-2	394	185	87.5	136	96	158	125	167	213/222	/105,5		G2/G2
CHM(м)16-3	500	230	132.5	170	140	200	160	175	222/237	/107		G2/G2
CHM16-4	545	275	177.5	170	140	200	160	175	222	-		G2/G2

VERON ENGINEERING

График производительности

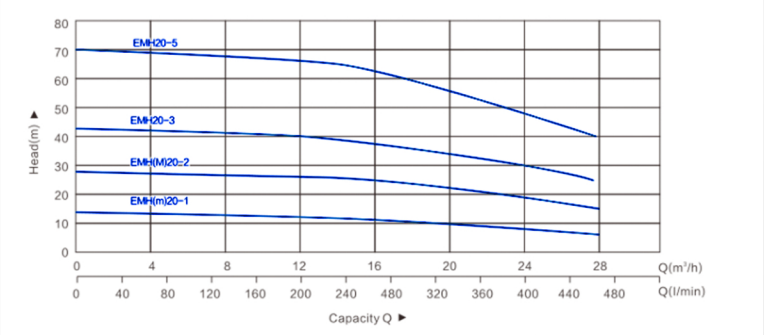

Технические данные

Модель	Двигатель		Q(м³/ч)	0	5	10	14	16	18	20	22	24	26	28
	(кВт)	(л.с.)	Q(л/мин)	0	83	166	233	268	300	333	367	400	433	467
CHM(м)20-1	1.0	1.36	H (м)	14	13	12	11.5	10.5	10	9.5	8.5	7.5	7	6
CHM(м)20-2	2.2	3.0		28	27	26	25	24	23	21.55	20	18	16.5	14.5
CHM20-3	3.5	4.7		42.5	41.5	40.5	38.5	37.5	36	34	32	295	27	24.5
CHM20-5	5.5	7.5		70	68.5	66.5	63.5	62	59	55.5	52.5	46.5	44	36.5

VERON ENGINEERING

Размеры

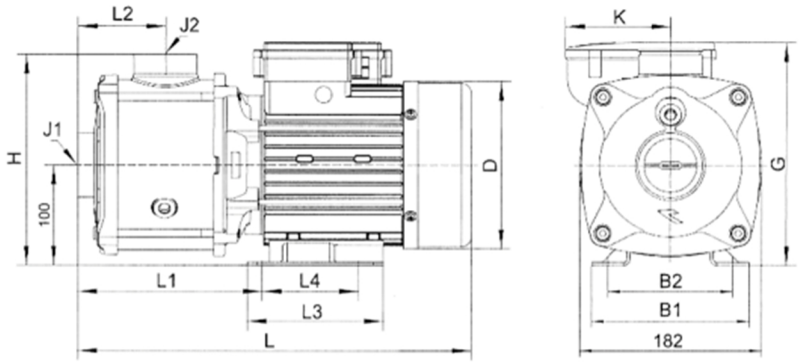

Модель	L	L1	L2	L3	L4	B1	B2	D	G	K	H	J1/J2
									3~/1~	3~/1~		
CHM(м)20-1	363	171	87.5	132	96	158	125	146.5	196/207,5	/89	211	G2/G2
CHM(м)20-2	394(455)	185	87.5	136(170)	96(140)	158(200)	125(160)	167(175)	213/237	/107		G2/G2
CHM20-3	500	230	132.5	170	140	200	160	175	222	/107		G2/G2
CHM20-5	679	351	222.5	180	140	230	190	211	255	/107		G2/G2

VERON ENGINEERING

VERON ENGINEERING
198035, Г. САНКТ-ПЕТЕРБУРГ, ВН.ТЕР.Г.
МУНИЦИПАЛЬНЫЙ ОКРУГ МОРСКИЕ ВОРОТА,
УЛ. МЕЖЕВОЙ КАНАЛ, Д. 5, К. 4, ЛИТЕРА АЛ,
ПОМЕЩ. 4-Н

+7(812)679-09-80

ПРОДУКТЫ И РЕШЕНИЯ ДЛЯ АЭРАЦИИ И
ПЕРЕМЕШИВАНИЯ ТЕХНОЛОГИЧЕСКИХ ЖИДКОСТЕЙ

WWW.VERONPS.COM